ALFA SRL

ZENITH SC - ISTRUZIONI DI INSTALLAZIONE

ver 2.1
06/2018

PORTA AD ANTA

soluzioni SC1 e SSC1
con piastra a terra

SC1.00	ZENITH SC1 - SSC1 ISTRUZIONI DI INSTALLAZIONE PORTA AD ANTA

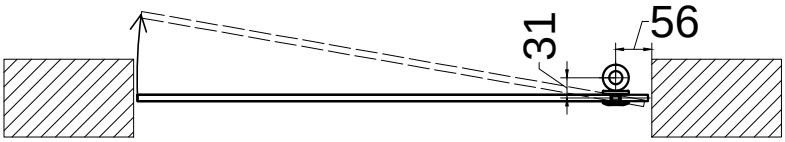

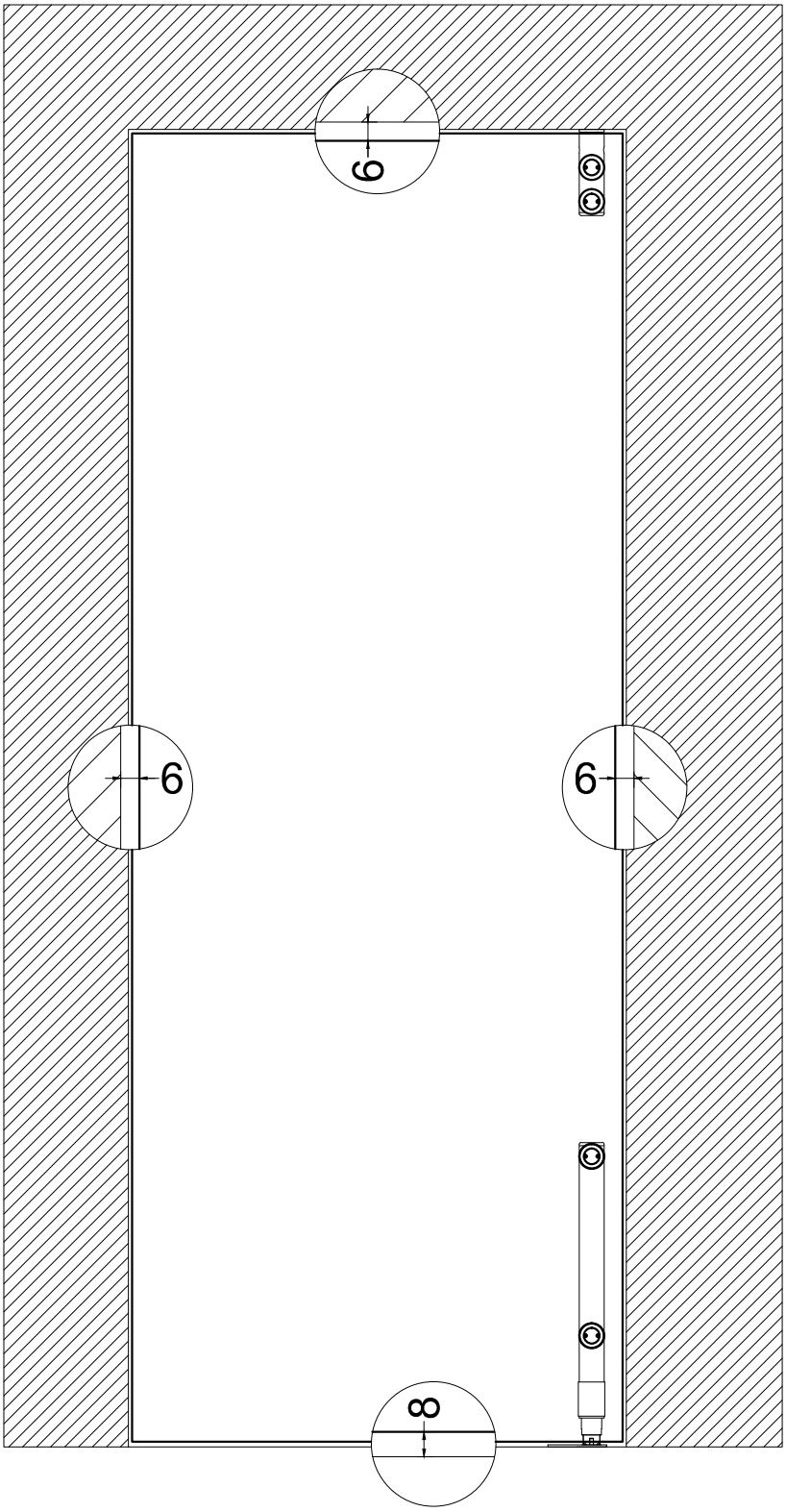

SC1.01

ZENITH SC - APPLICAZIONE SU PORTA AD ANTA IN BATTUTA

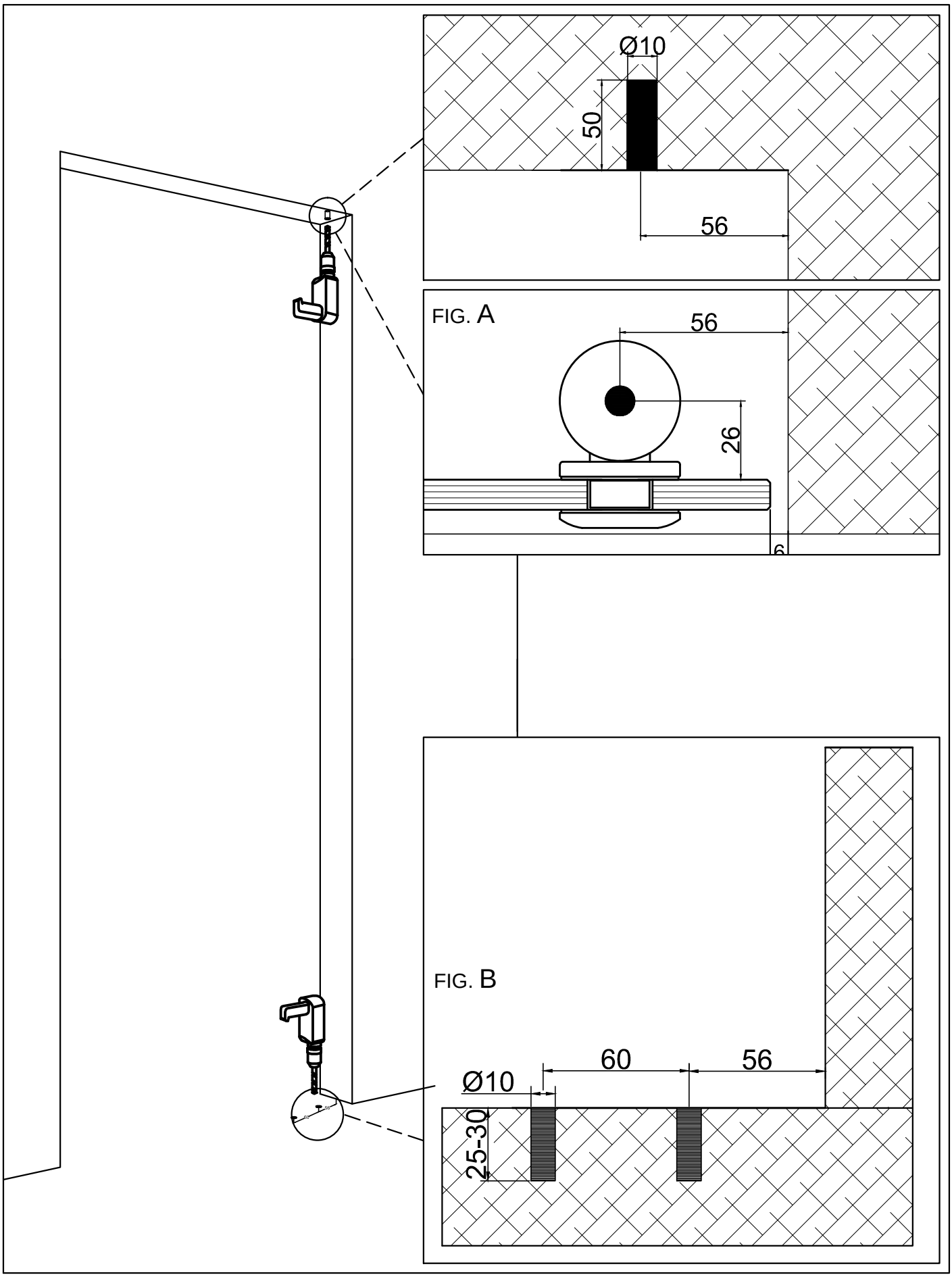

SC1.02	ZENITH SC - RIFERIMENTO FORI PER ATTACCO A MURO E PAVIMENTO

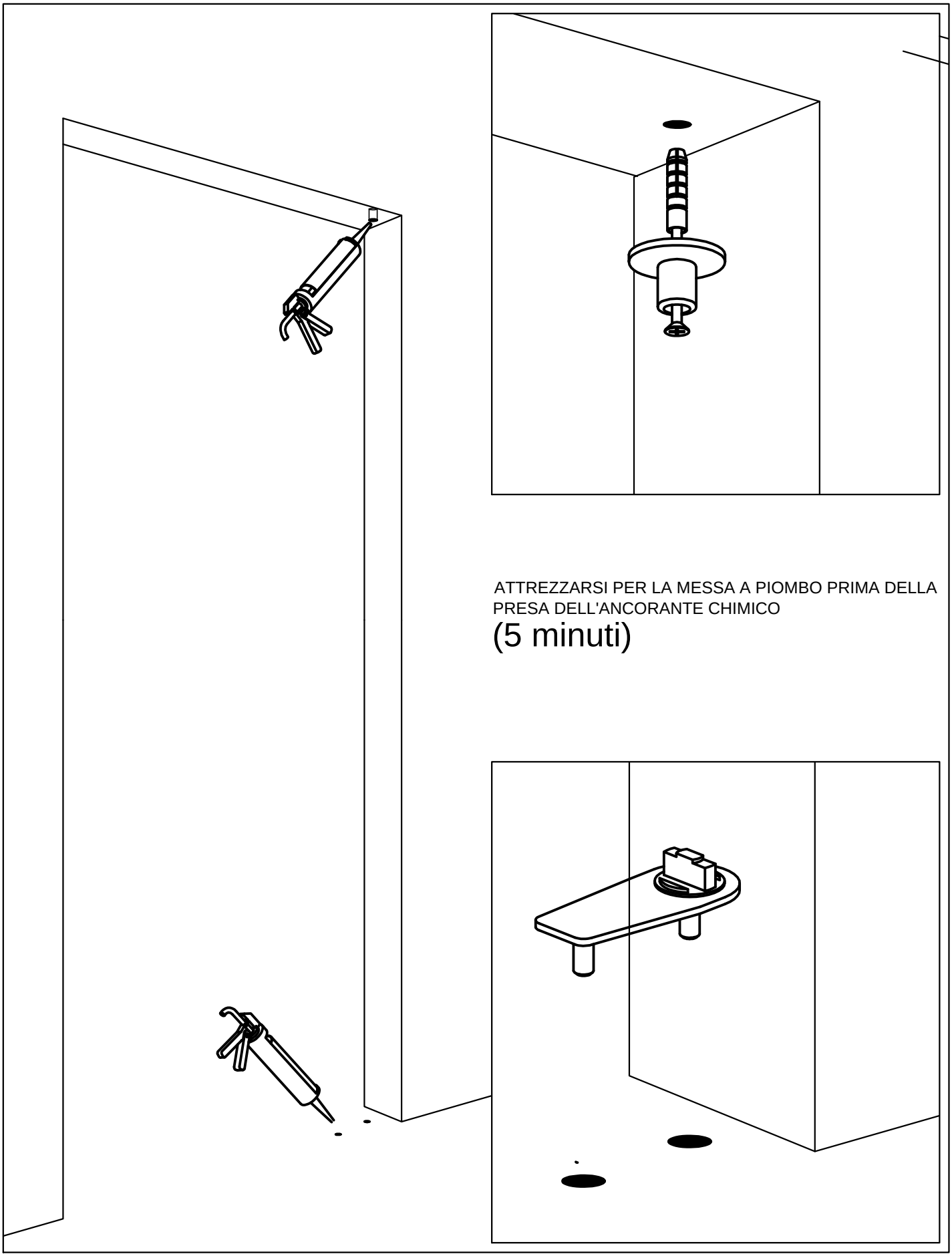

SC1.03	ZENITH SC - EFFETTUARE UNA BUONA PULIZIA DEI FORI, QUINDI UTILIZZARE UN ANCORANTE CHIMICO PER IL FISSAGGIO DEGLI ATTACCHI SUPERIORE E INFERIORE (SI CONSIGLIA L'ANCORANTE CHIMICO FISCHER FIS V 360)

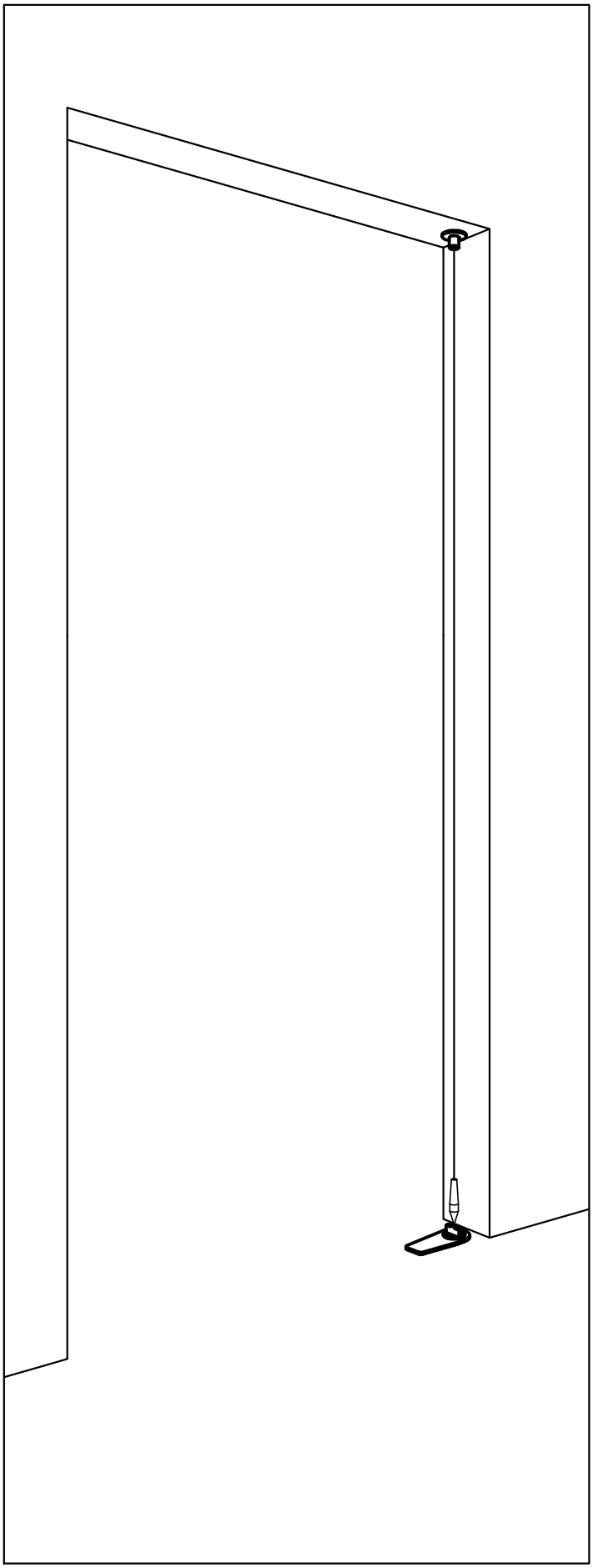

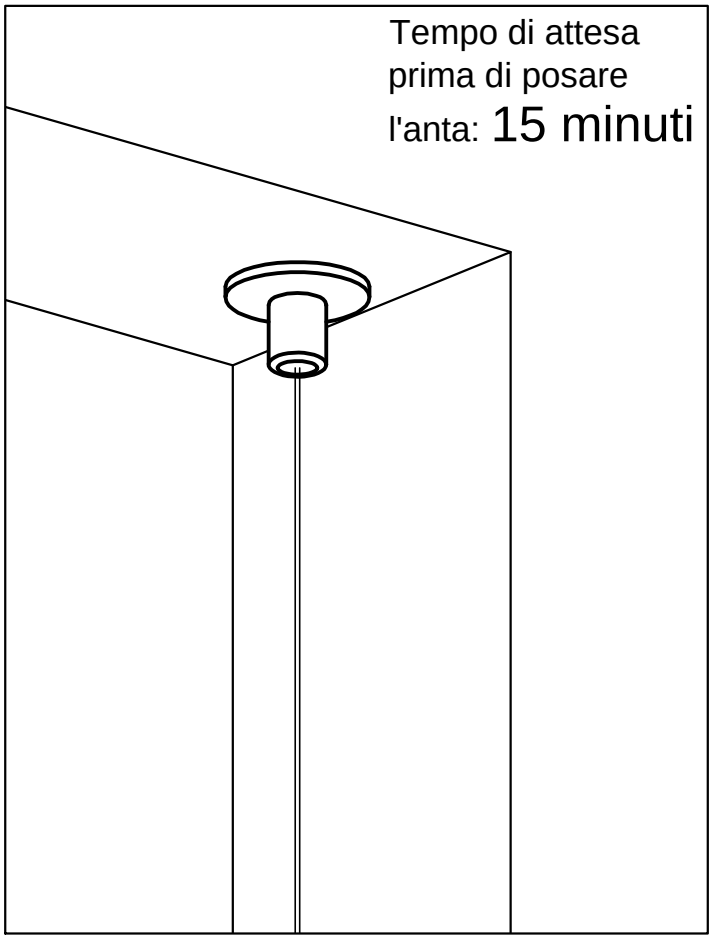

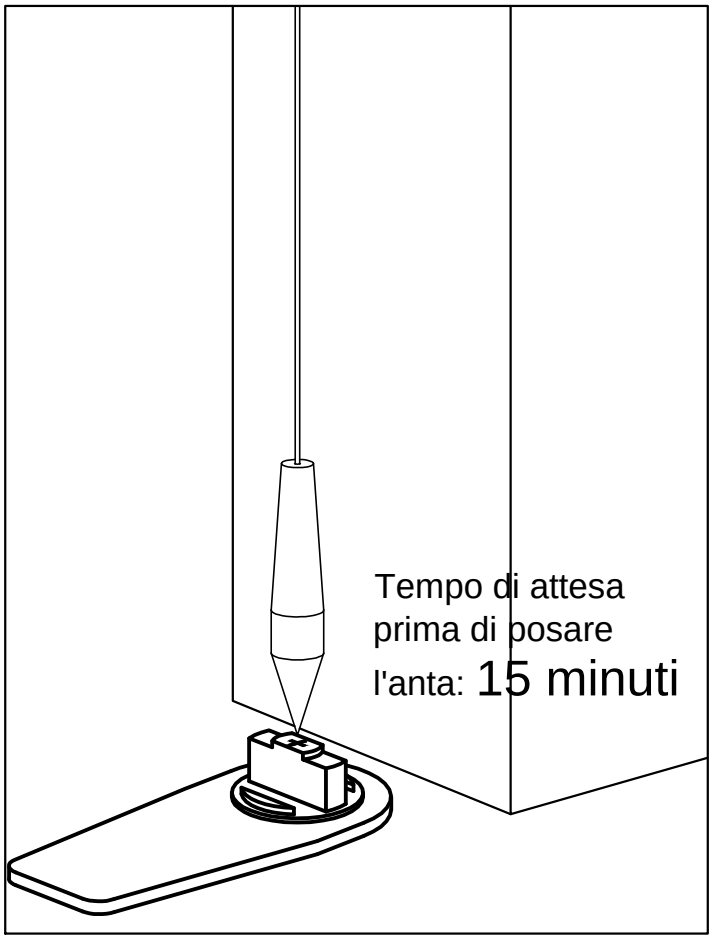

SC1.04	ZENITH SC - GLI ATTACCHI INFERIORE E SUPERIORE DEVONO ESSERE PERPENDICOLARI TRA DI LORO

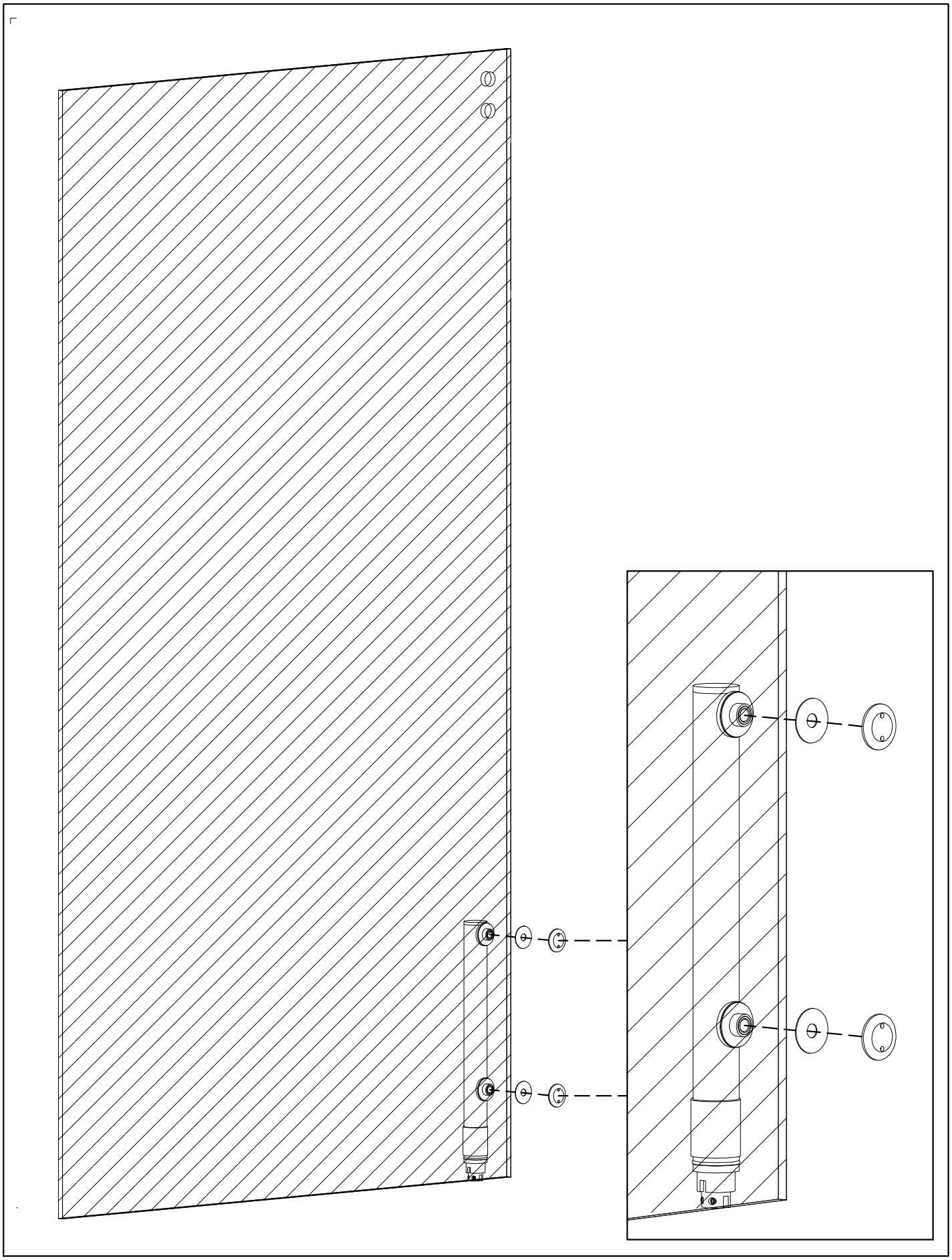

SC1.05	ZENITH SC1 - AVVITARE IL CHIUDIPORTA

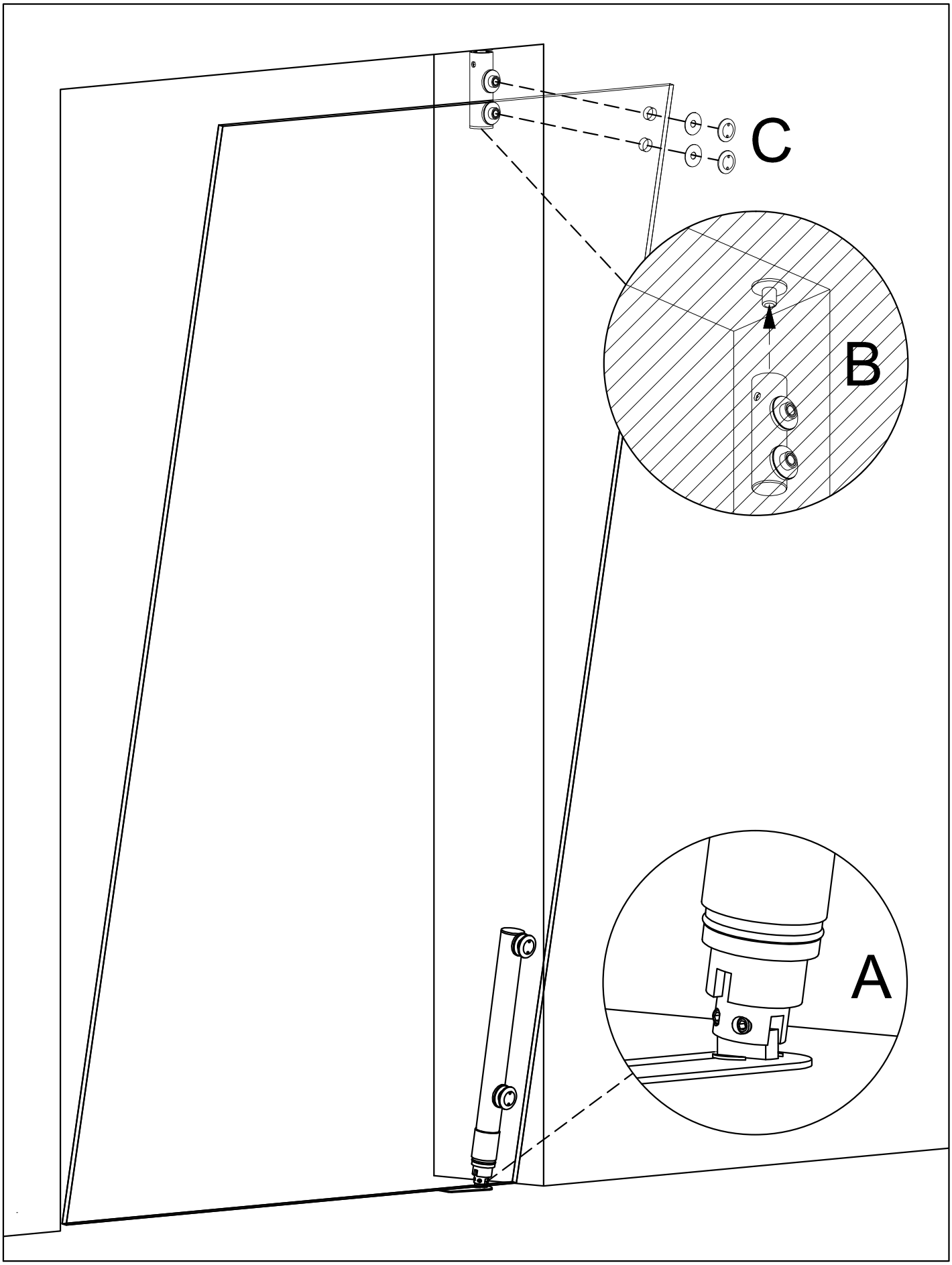

SC1.06	ZENITH SC1 - INSERIRE LA PORTA COME IN FIGURA A SOSTENERE LA CERNIERA SUPERIORE B INSERIRE LA PORTA NELLA CERNIERA SUPERIORE C

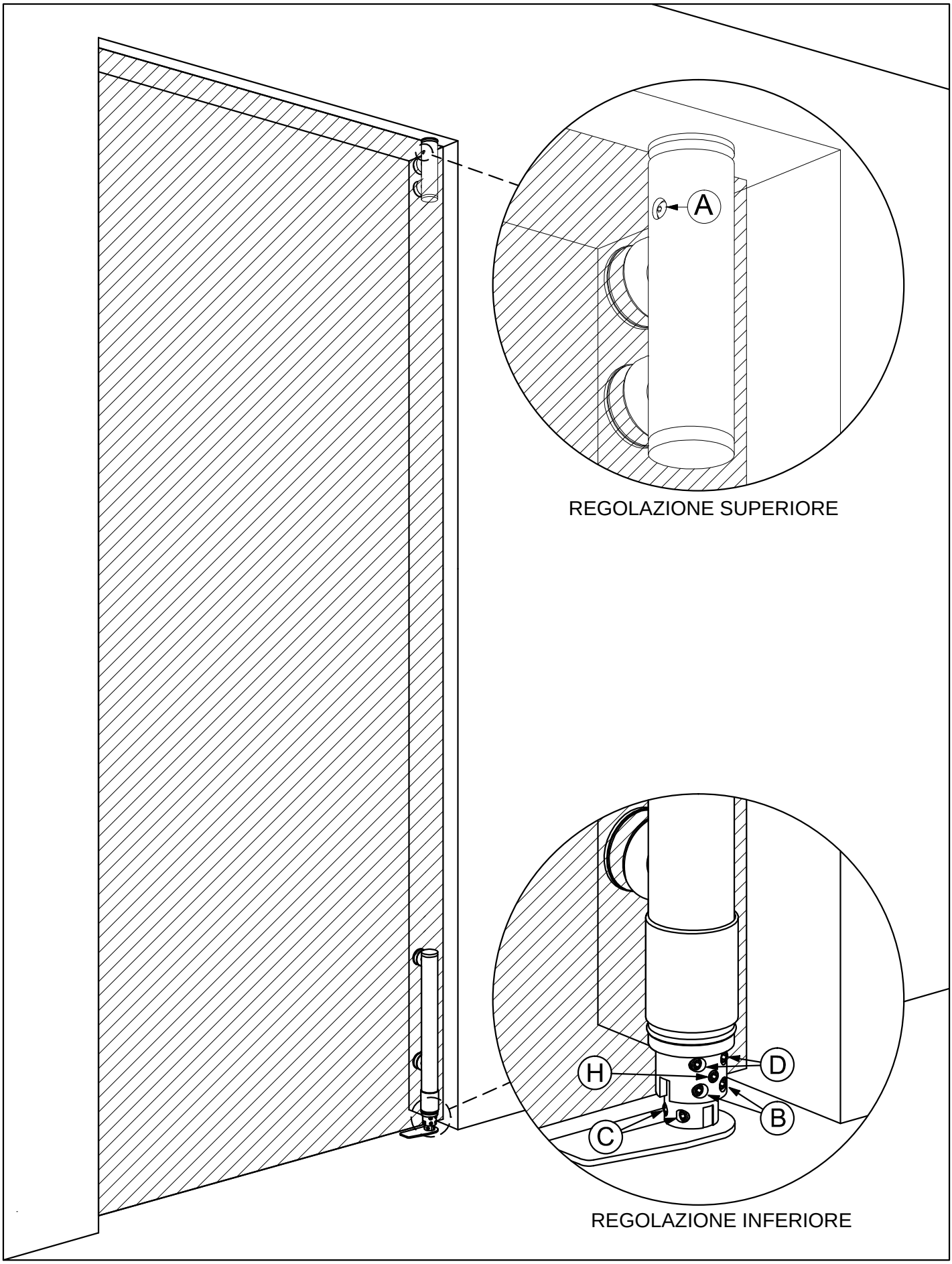

SC1.07	ZENITH SC1 - VISTA REGOLAZIONE PORTA A - B - C - H - D

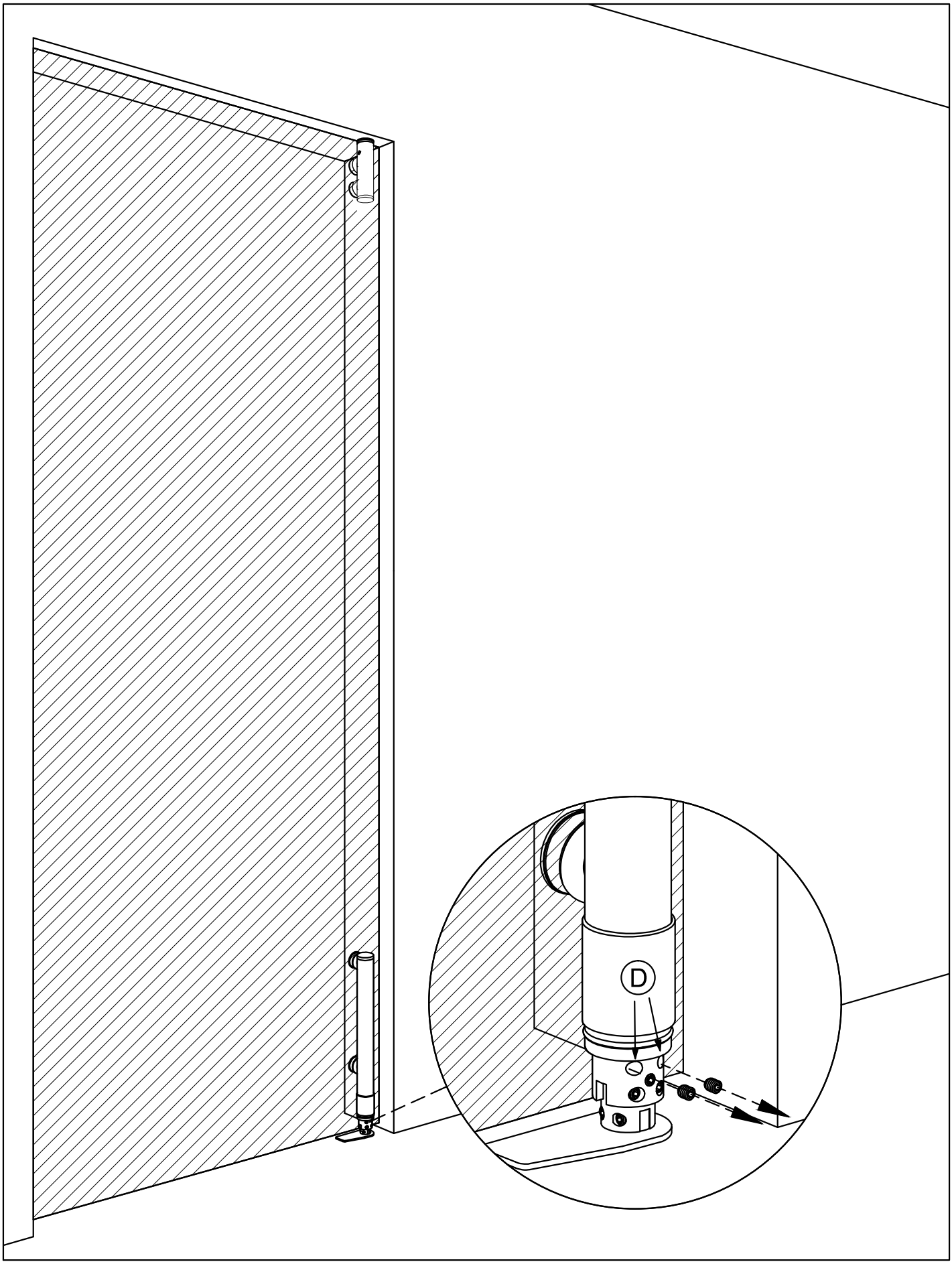

SC1.08	ZENITH SC1 - TOGLIERE LE VITI "D" PRIMA DI EFFETTUARE LE REGOLAZIONI DELLA PORTA

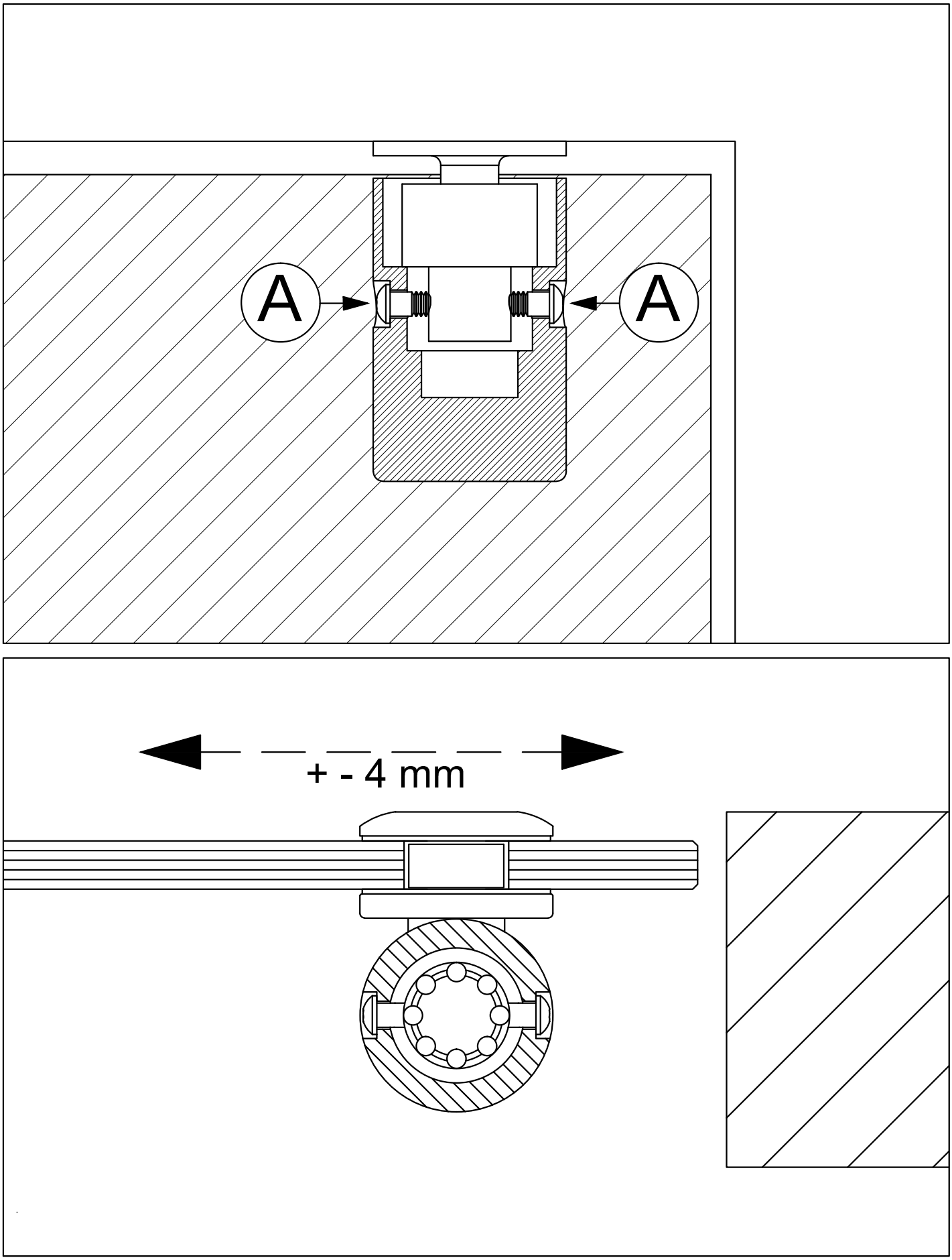

SC1.09	ZENITH SC1 - REGOLAZIONE - A - CERNIERA SUPERIORE

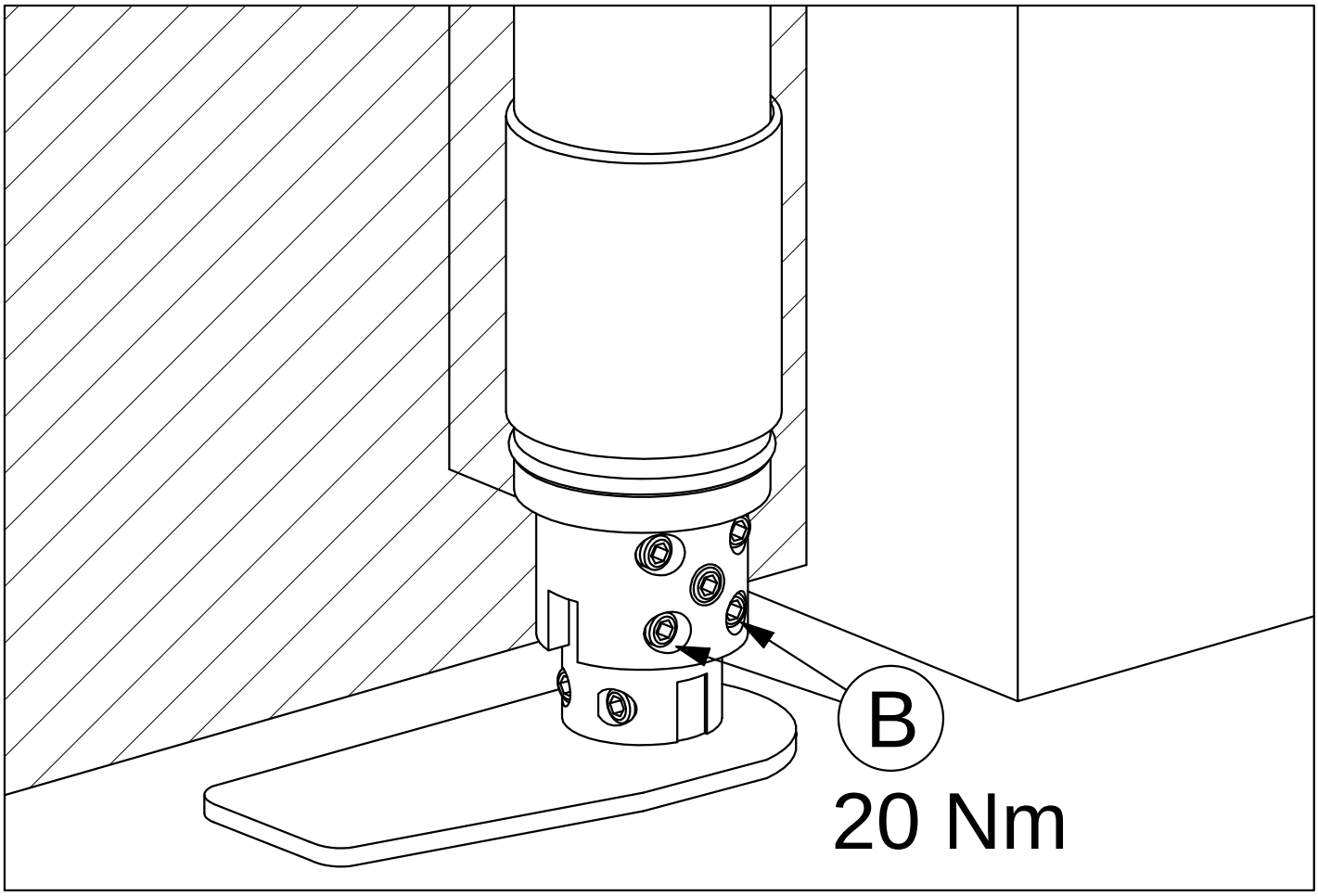

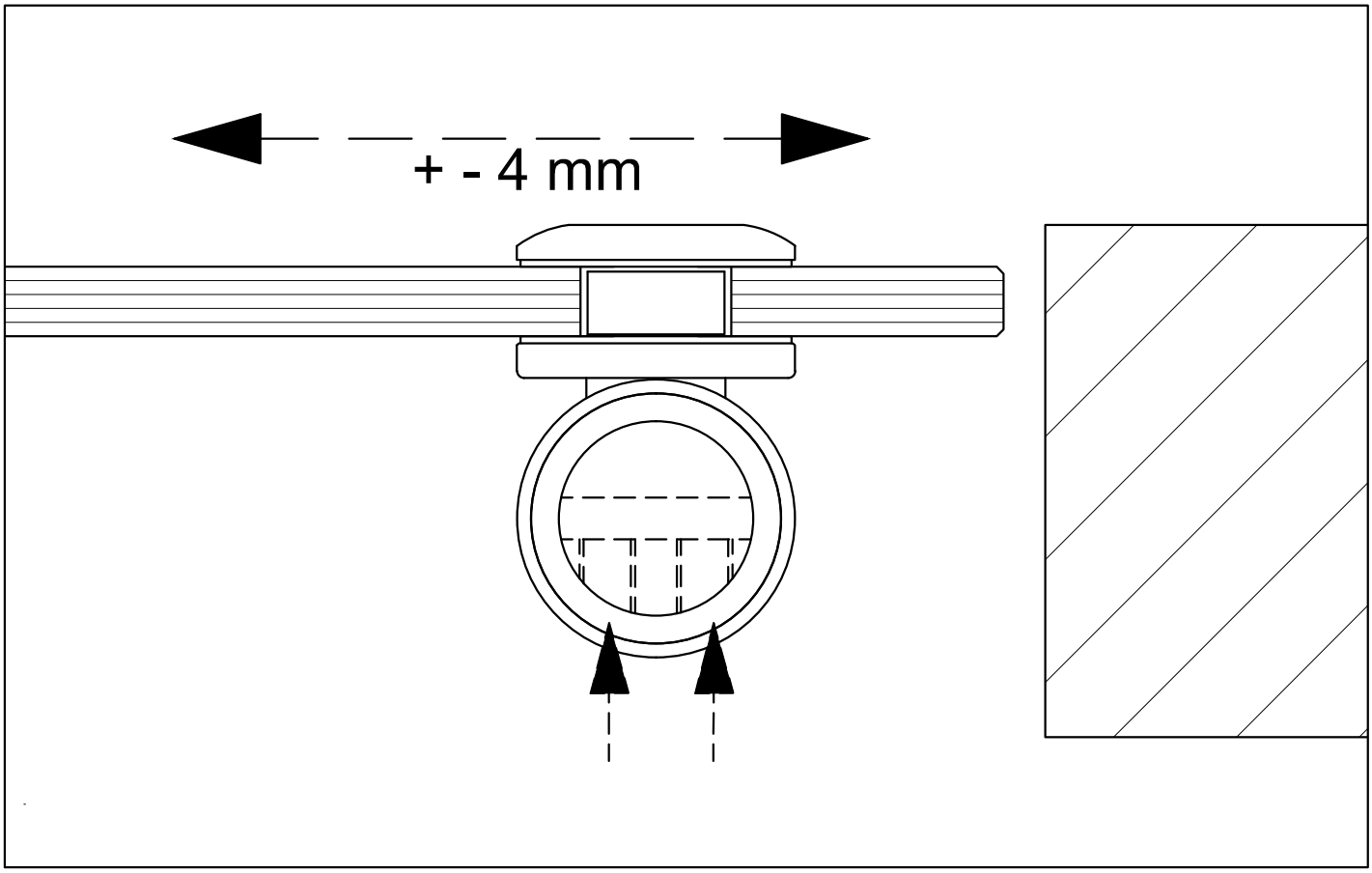

SC1.10	ZENITH SC1 - REGOLAZIONE - B - CERNIERA INFERIORE

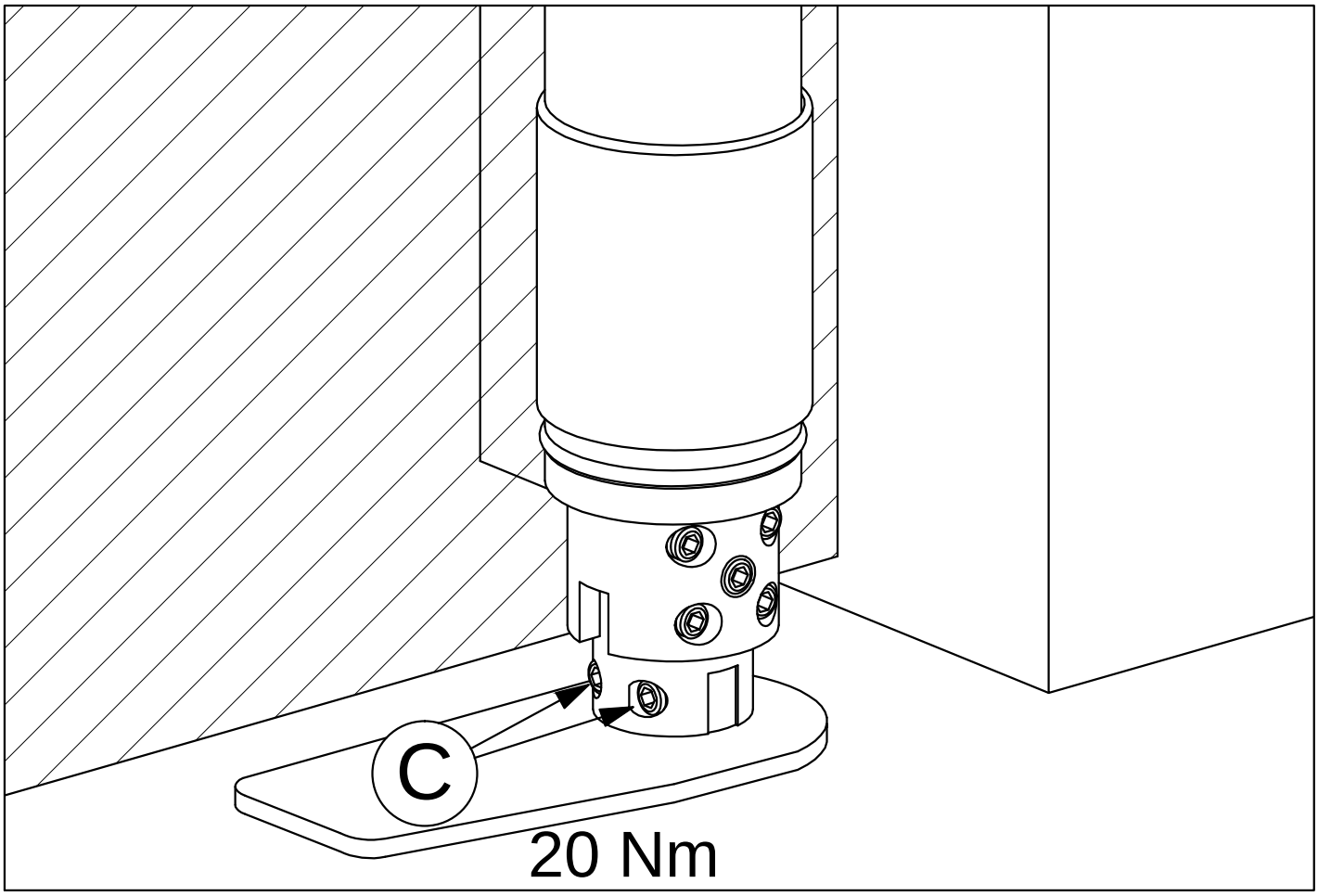

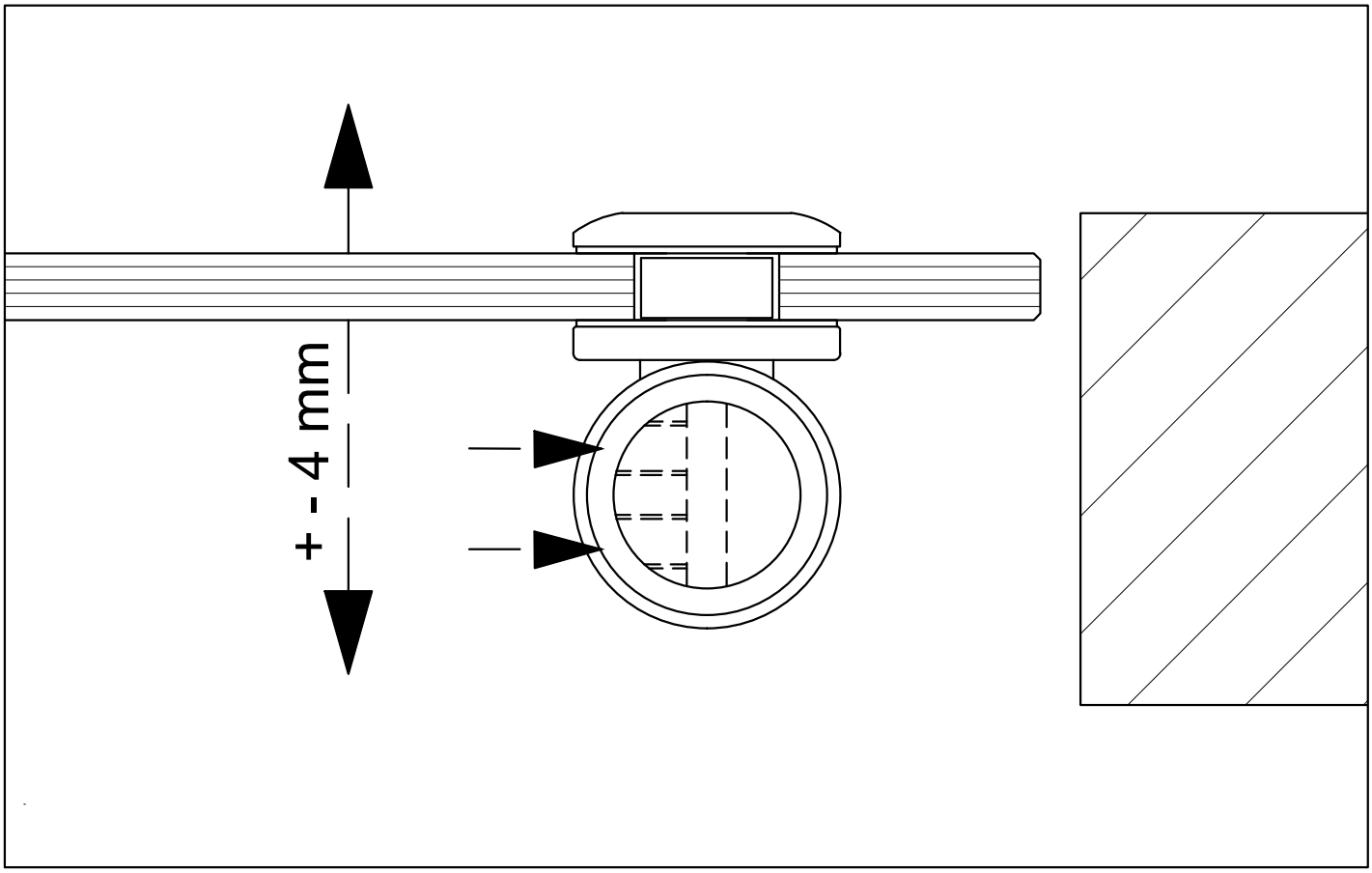

SC1.11	ZENITH SC1 - REGOLAZIONE - C - CERNIERA INFERIORE

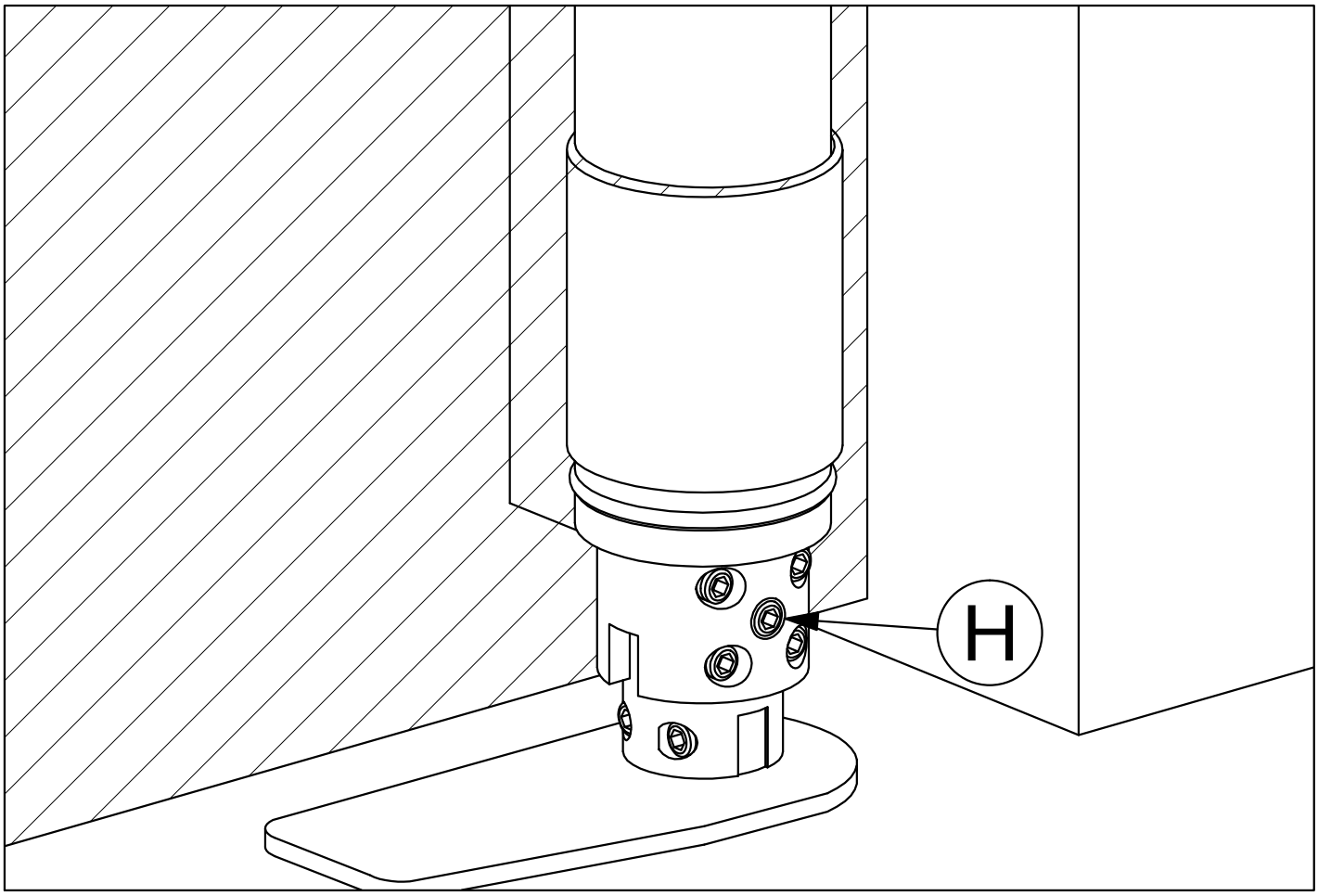

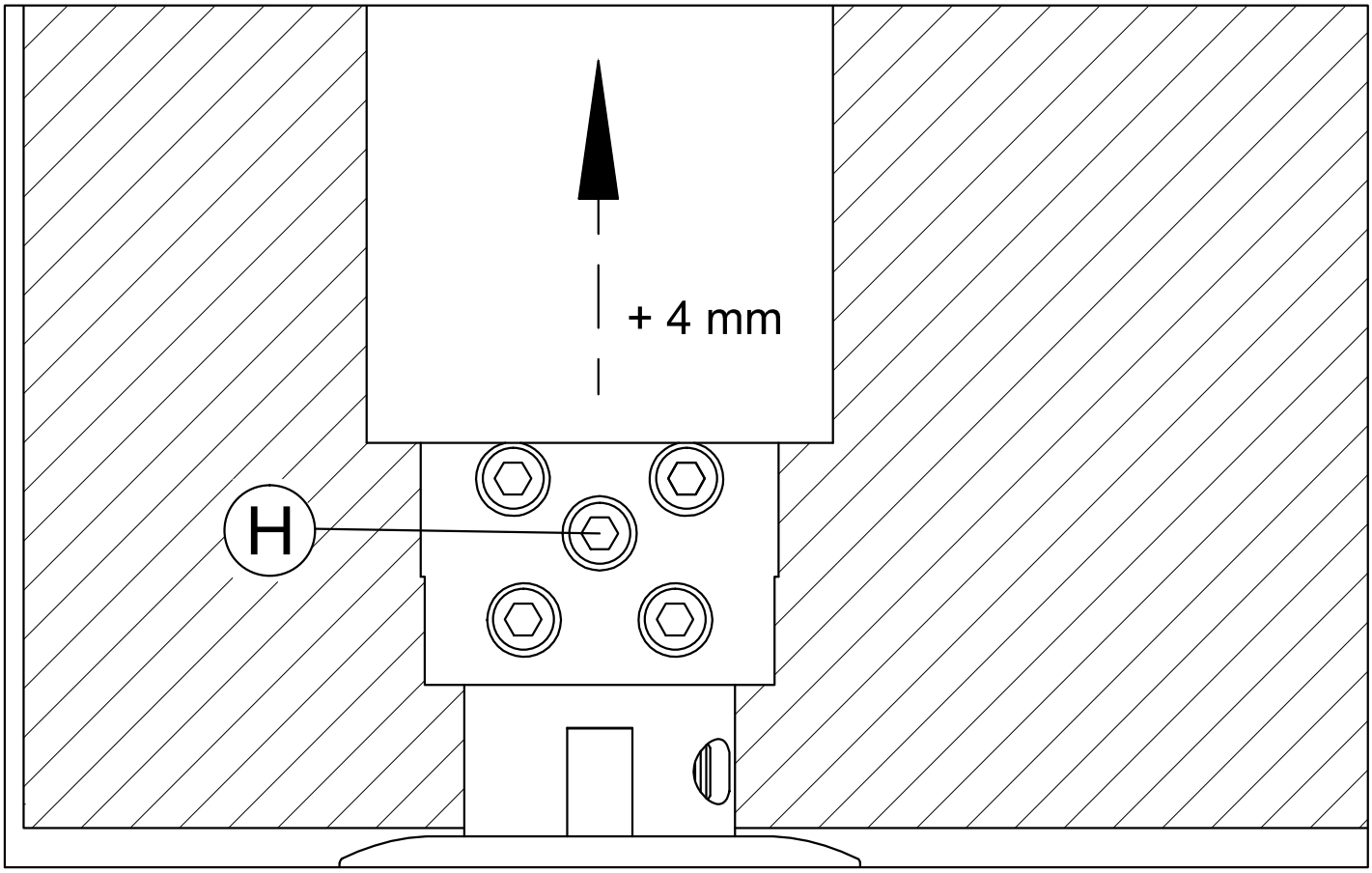

SC1.12	ZENITH SC1 - REGOLAZIONE - H - CERNIERA INFERIORE

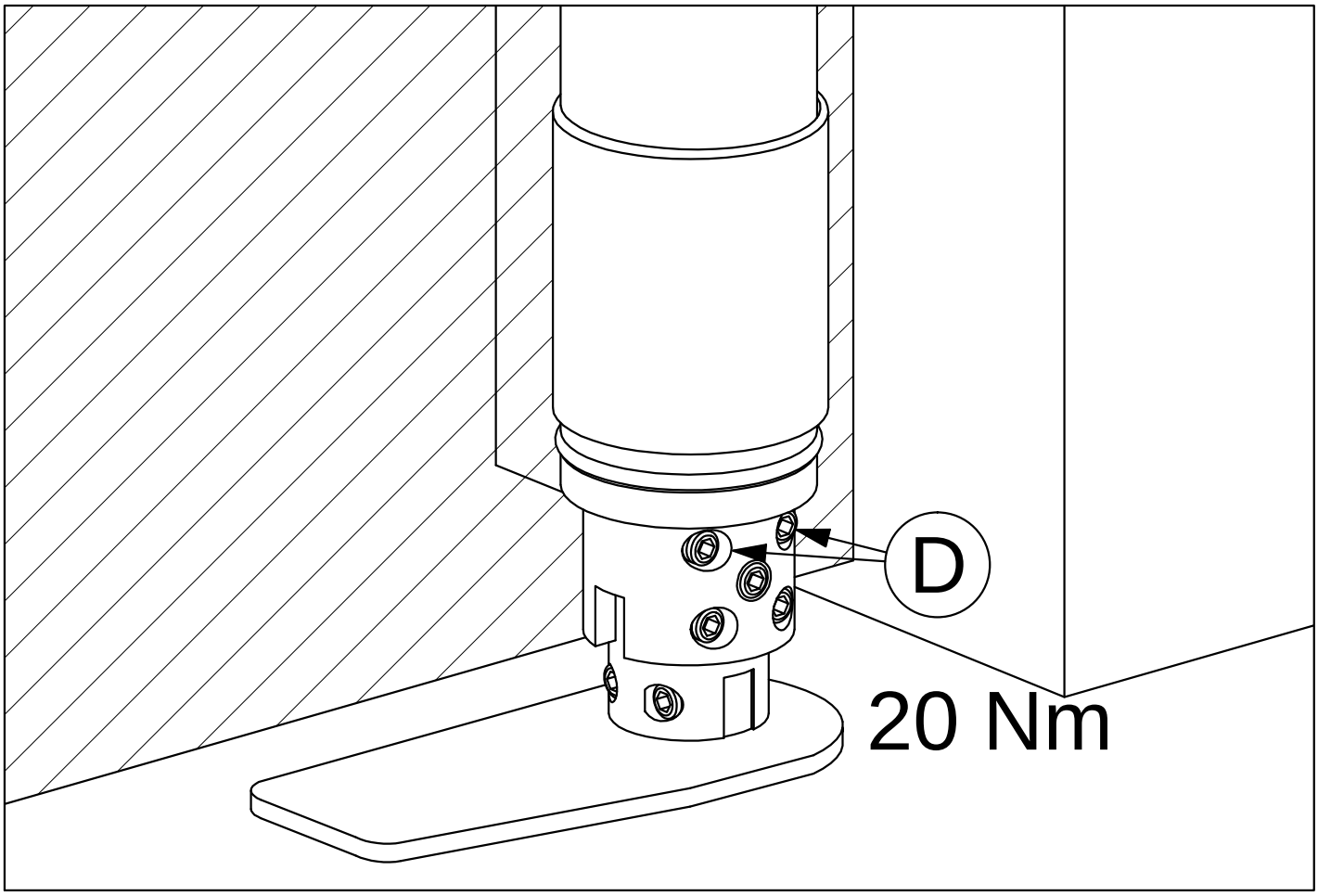

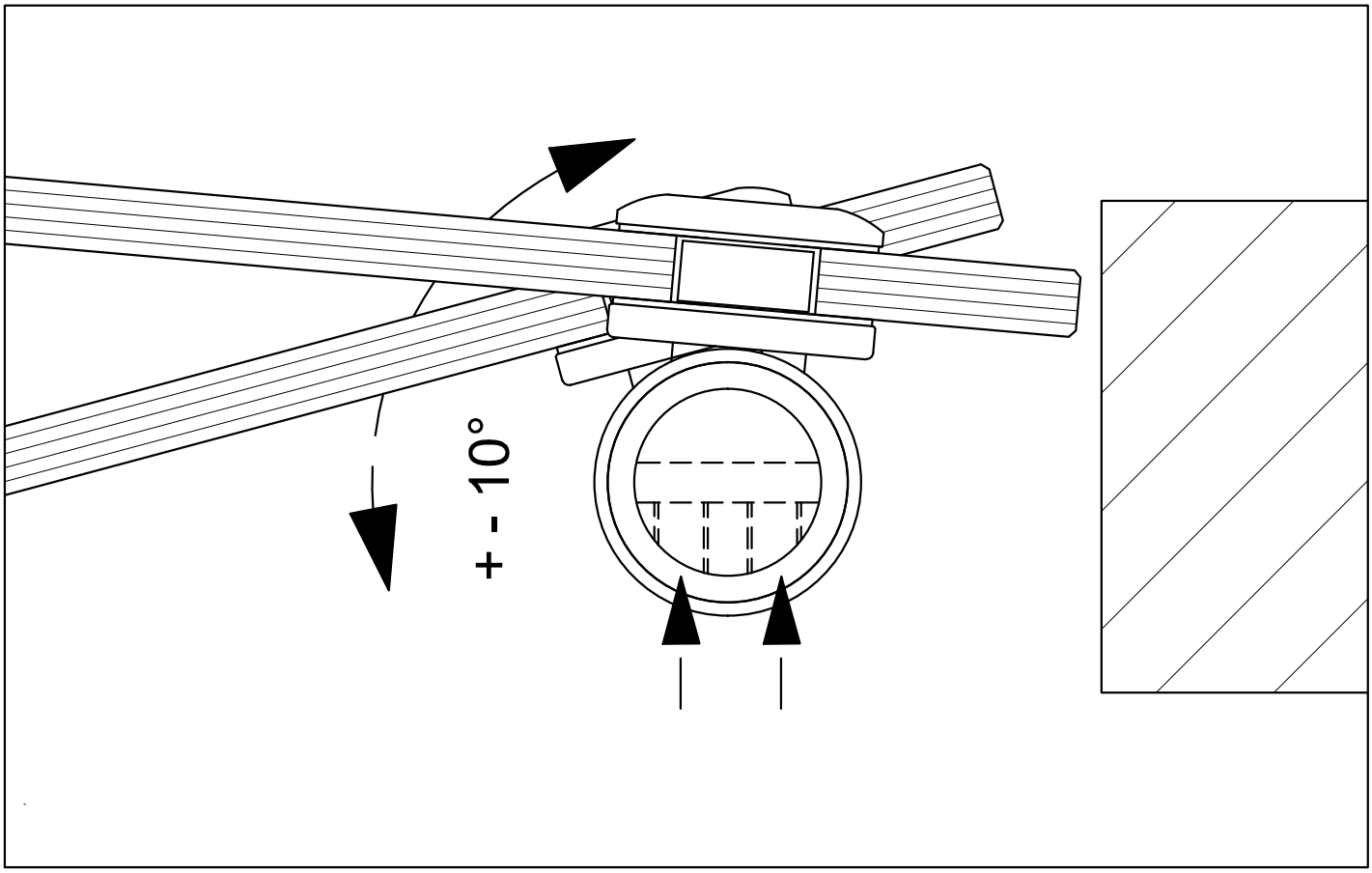

SC1.13	ZENITH SC1 - REGOLAZIONE - D - CERNIERA INFERIORE

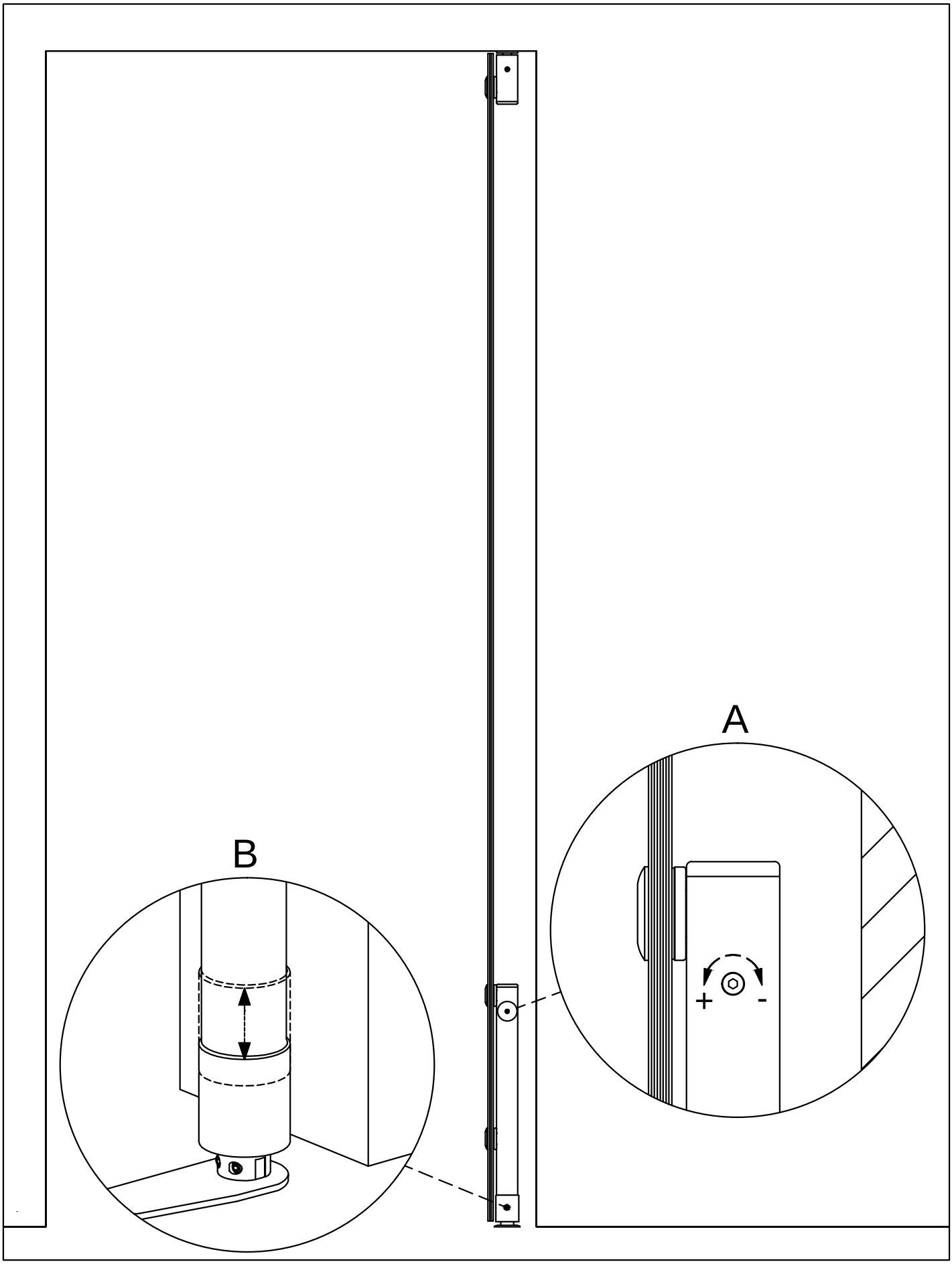

SC1.14	ZENITH SC1 - REGOLAZIONE DELLA VELOCITA' DI CHIUSURA -FIG.A - ABBASSARE ANELLO DI FINITURA - FIG.B