ALFA SRL

ZENITH SC - ISTRUZIONI DI INSTALLAZIONE

ver 2.0
06/2018

PORTA AD ANTA CON SOPRALUCE

soluzioni SC2 e SSC2

N.B. per l'installazione dell'anta vedere istruzioni SC1 e SSC1

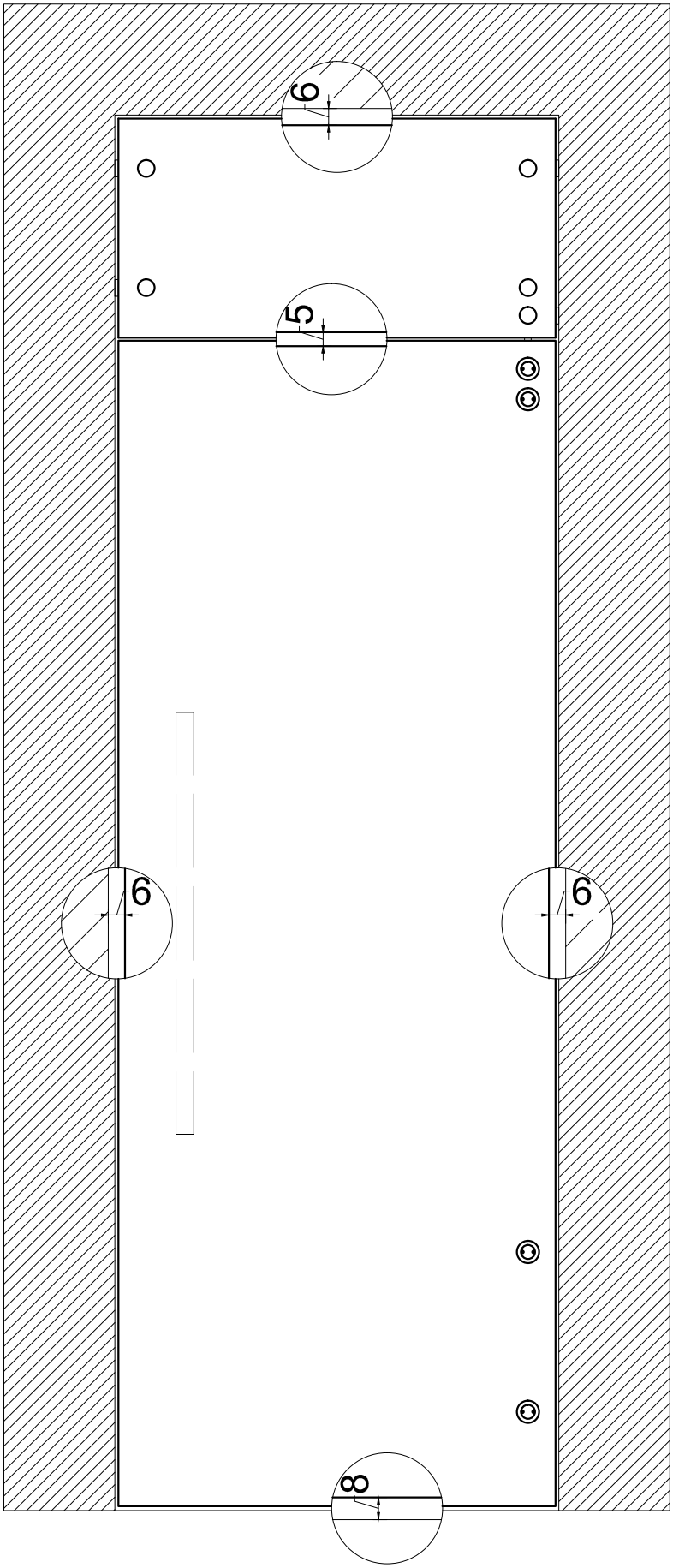

SC2.01	ZENITH SC2 - PORTA AD ANTA CON SOPRALUCE

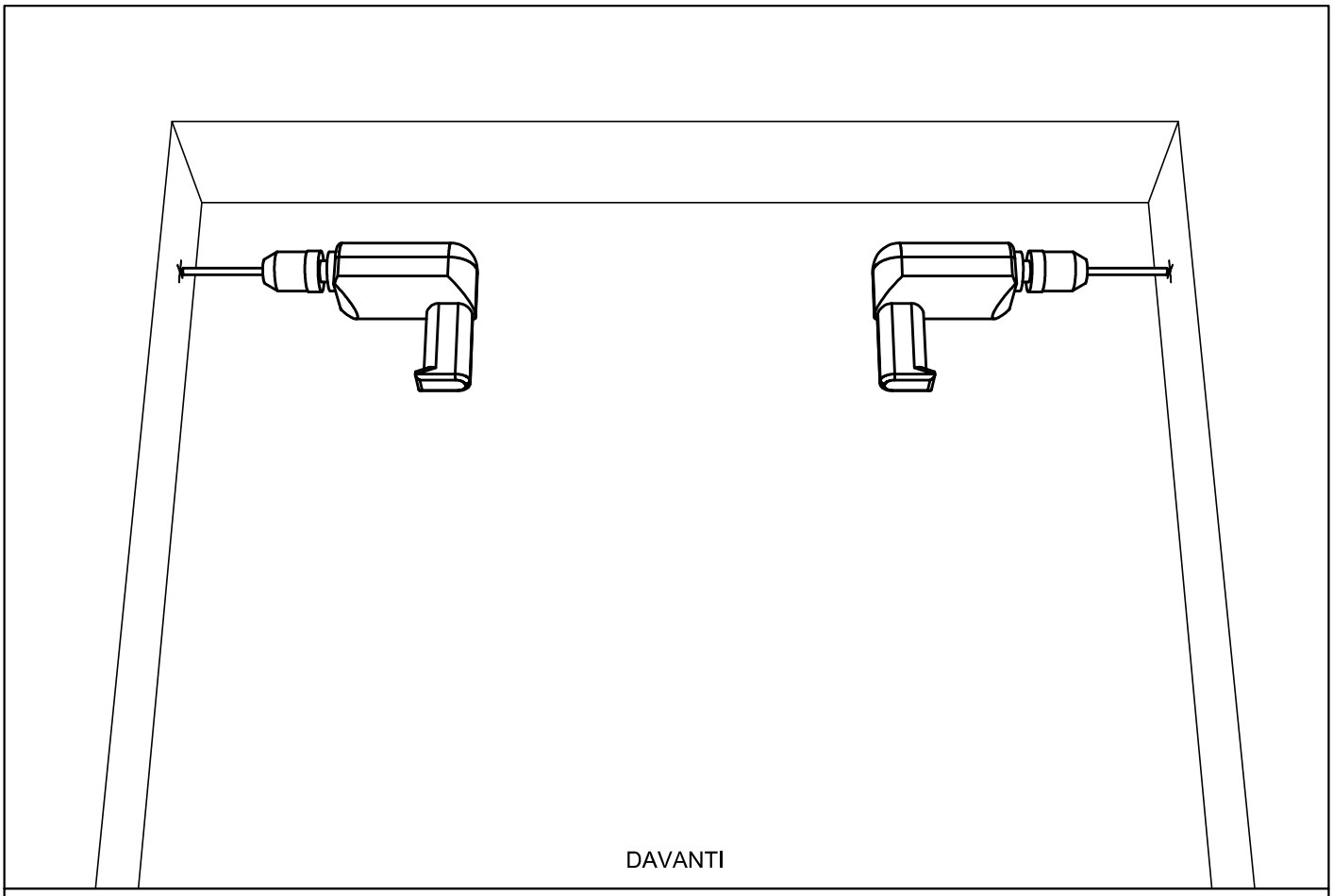

SC2.02	ZENITH SC2 - REALIZZARE I FORI PER LE STAFFE A MURO SUPERIORI

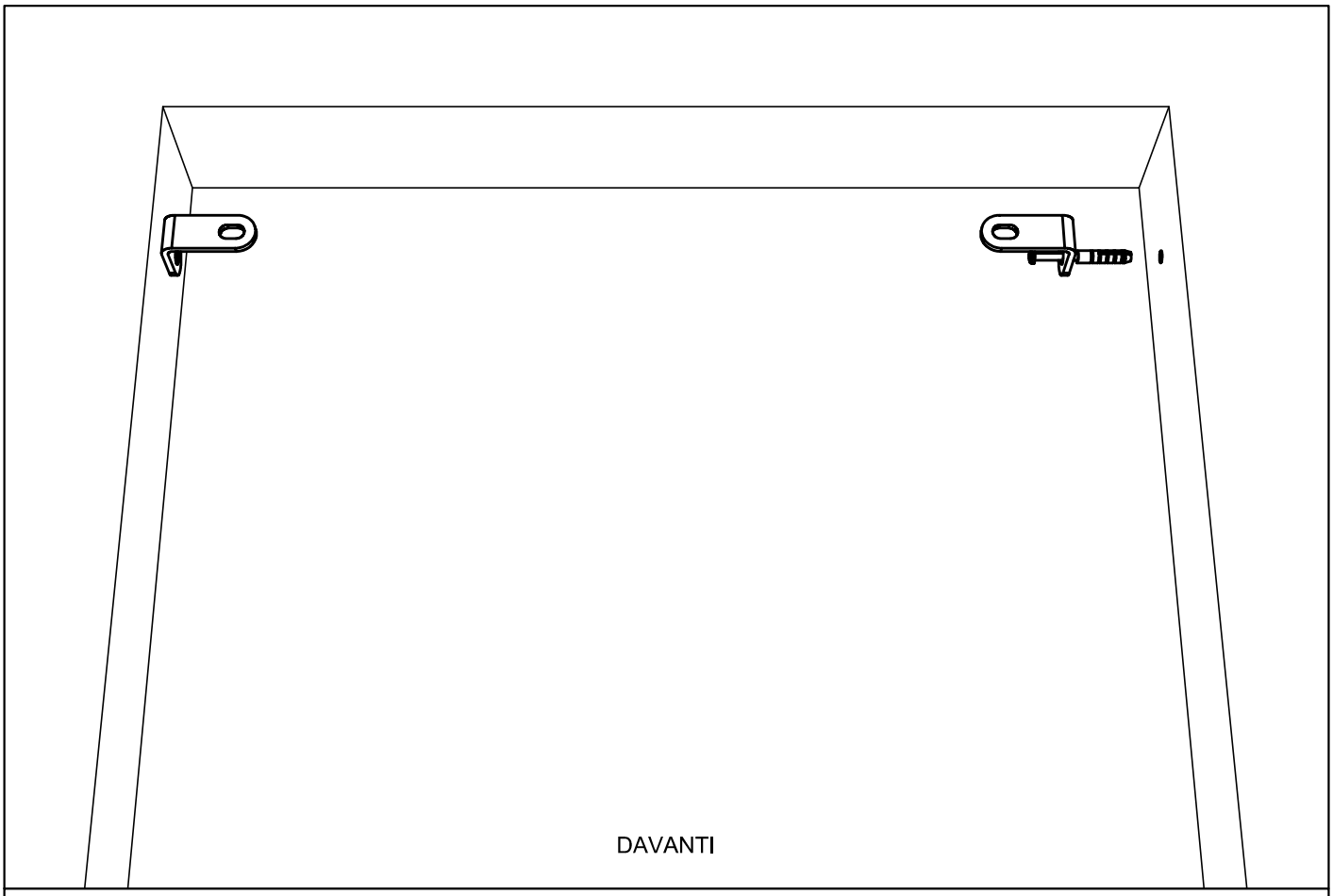

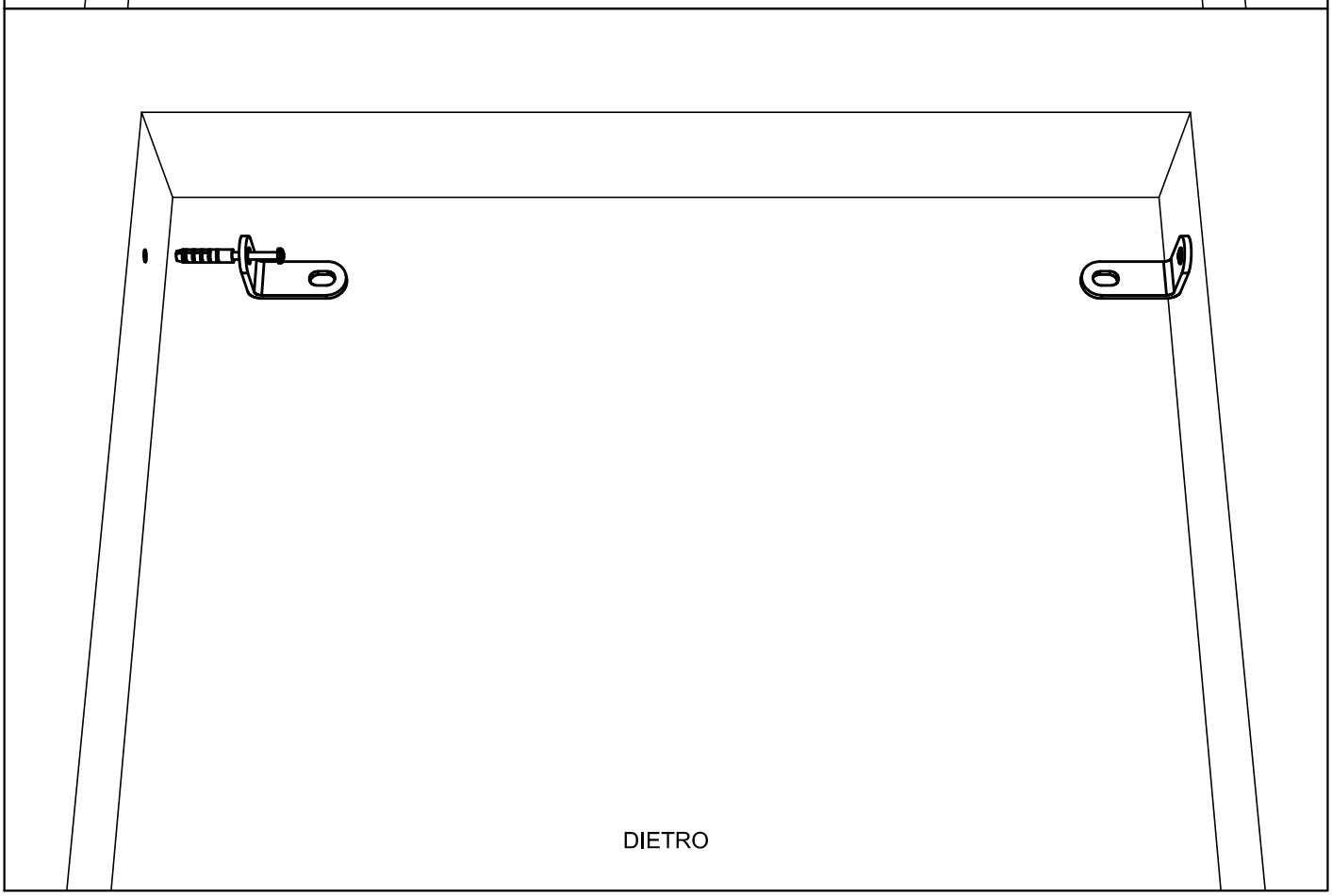

SC2.03	ZENITH SC2 - FISSARE A MURO LE STAFFE SUPERIORI

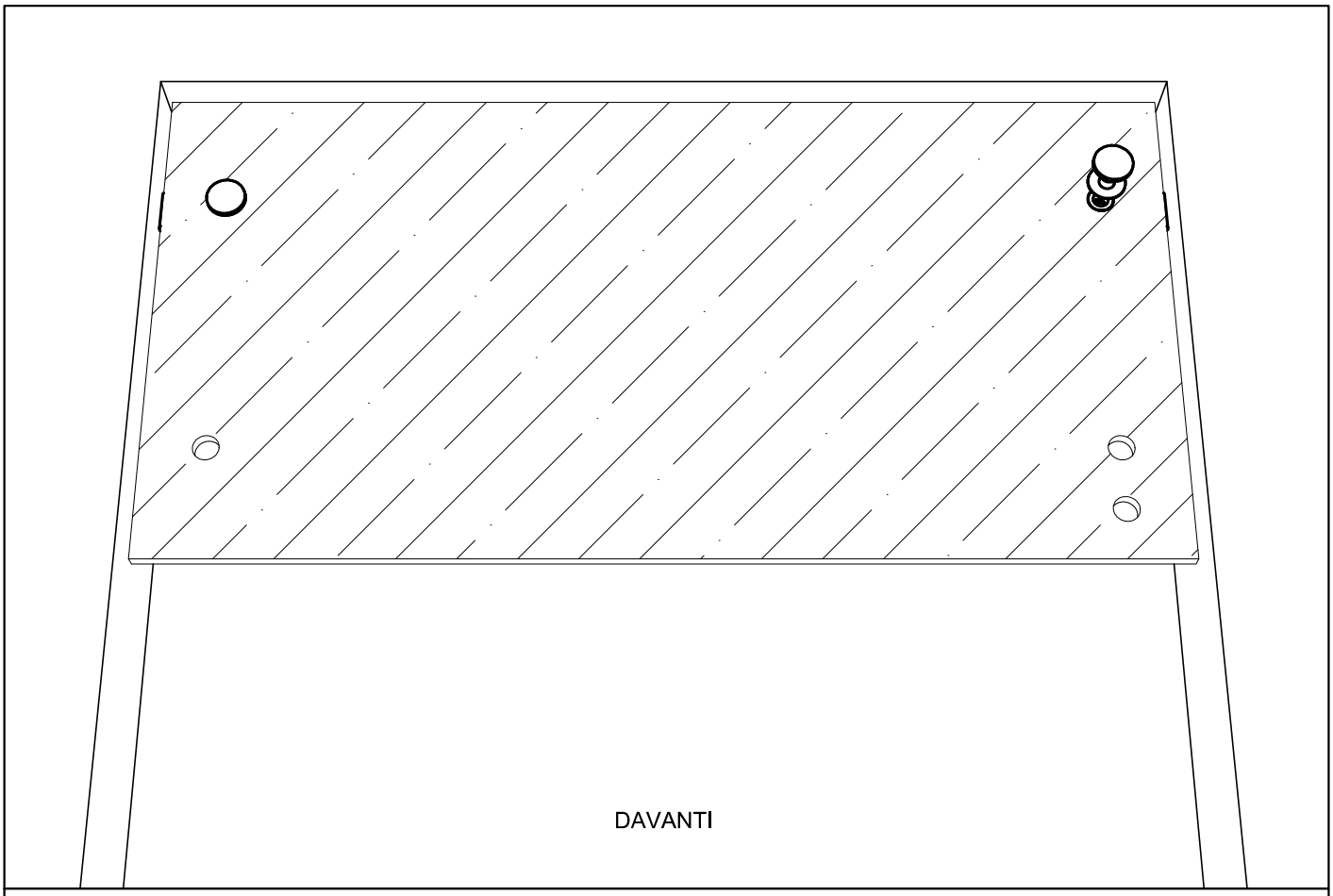

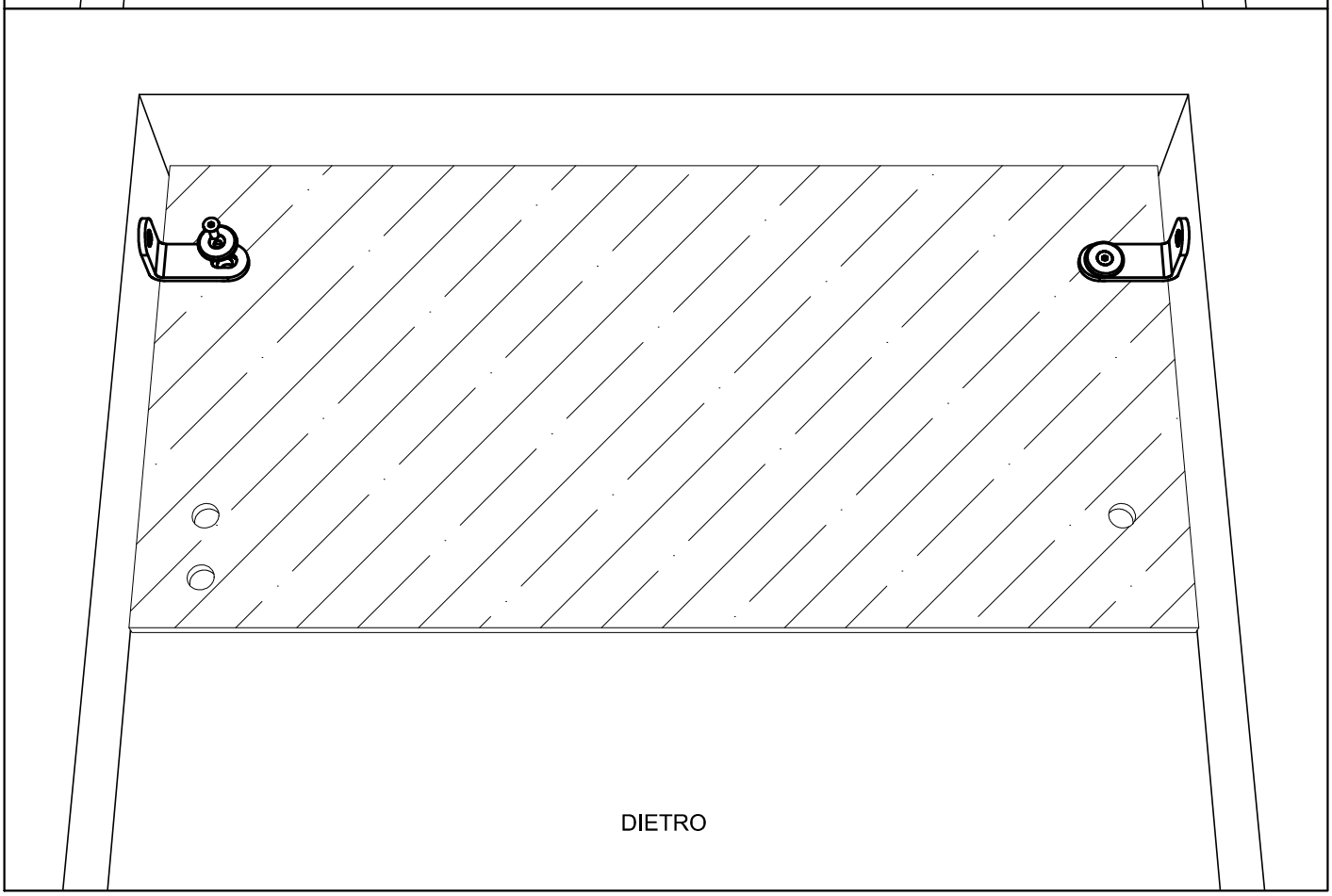

SC2.04	ZENITH SC2 - MONTARE IL SOPRALUCE

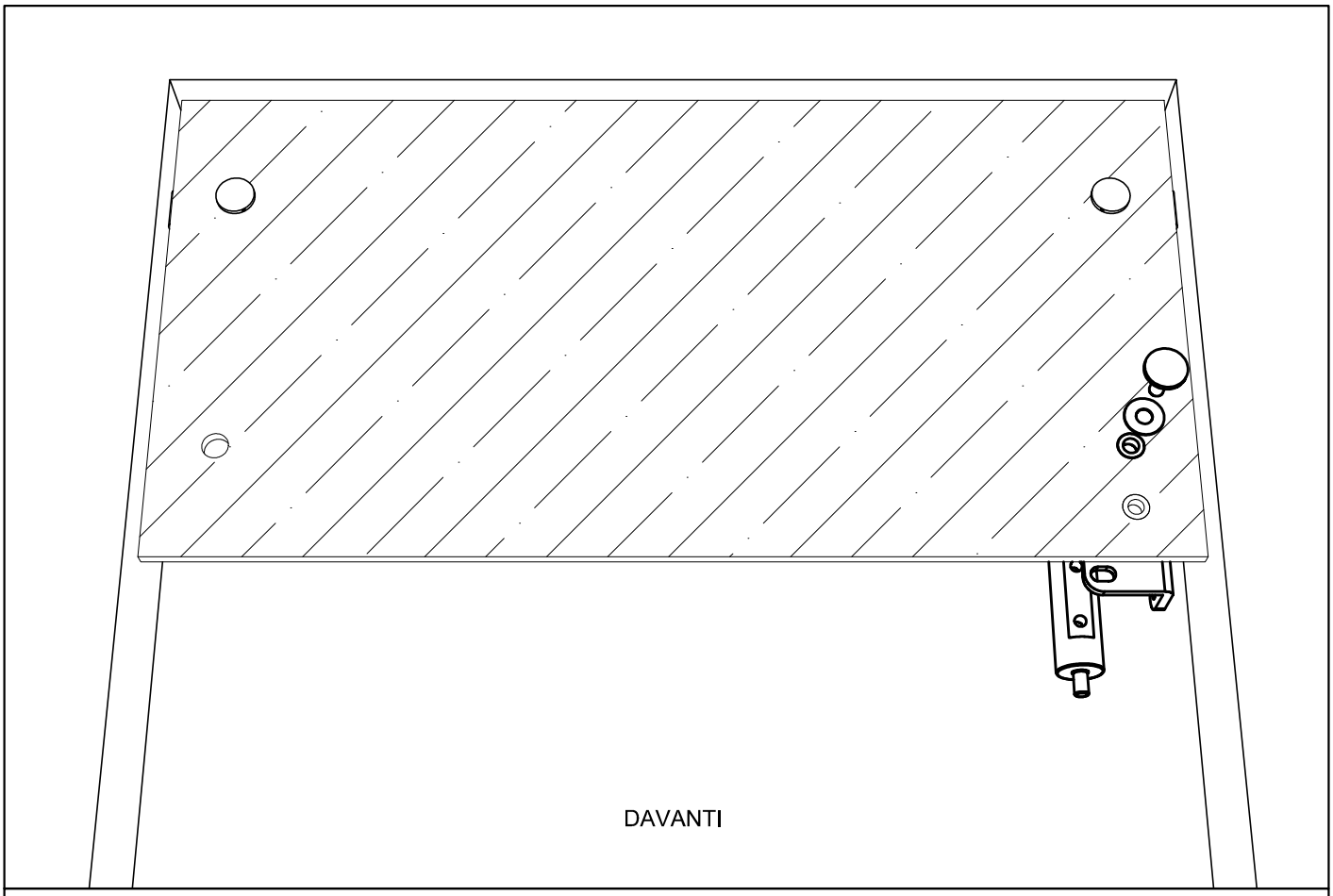

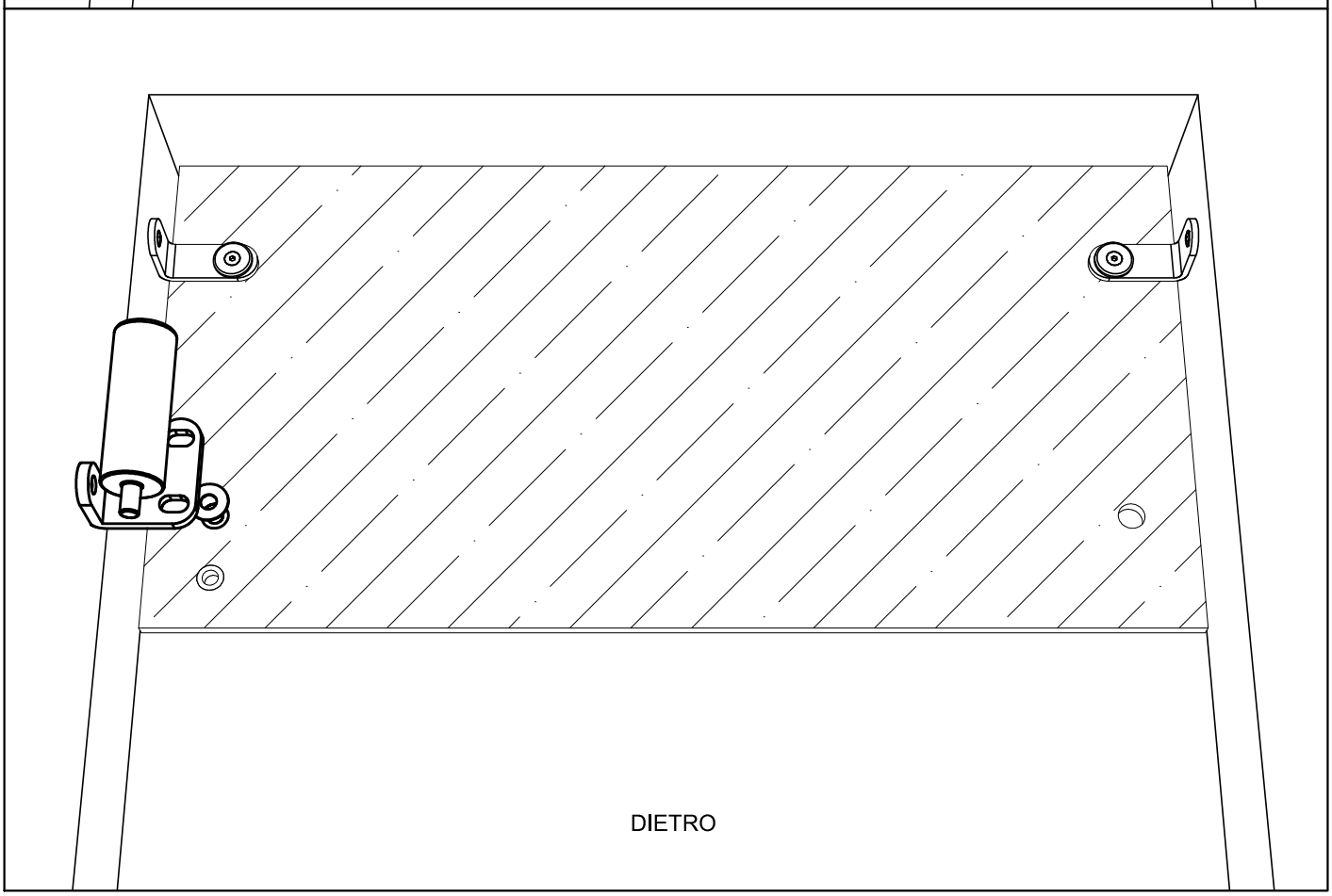

SC2.05	ZENITH SC2 - FISSARE L'ACCESSORIO INDICATO CON IL SOLO PERNO SUPERIORE

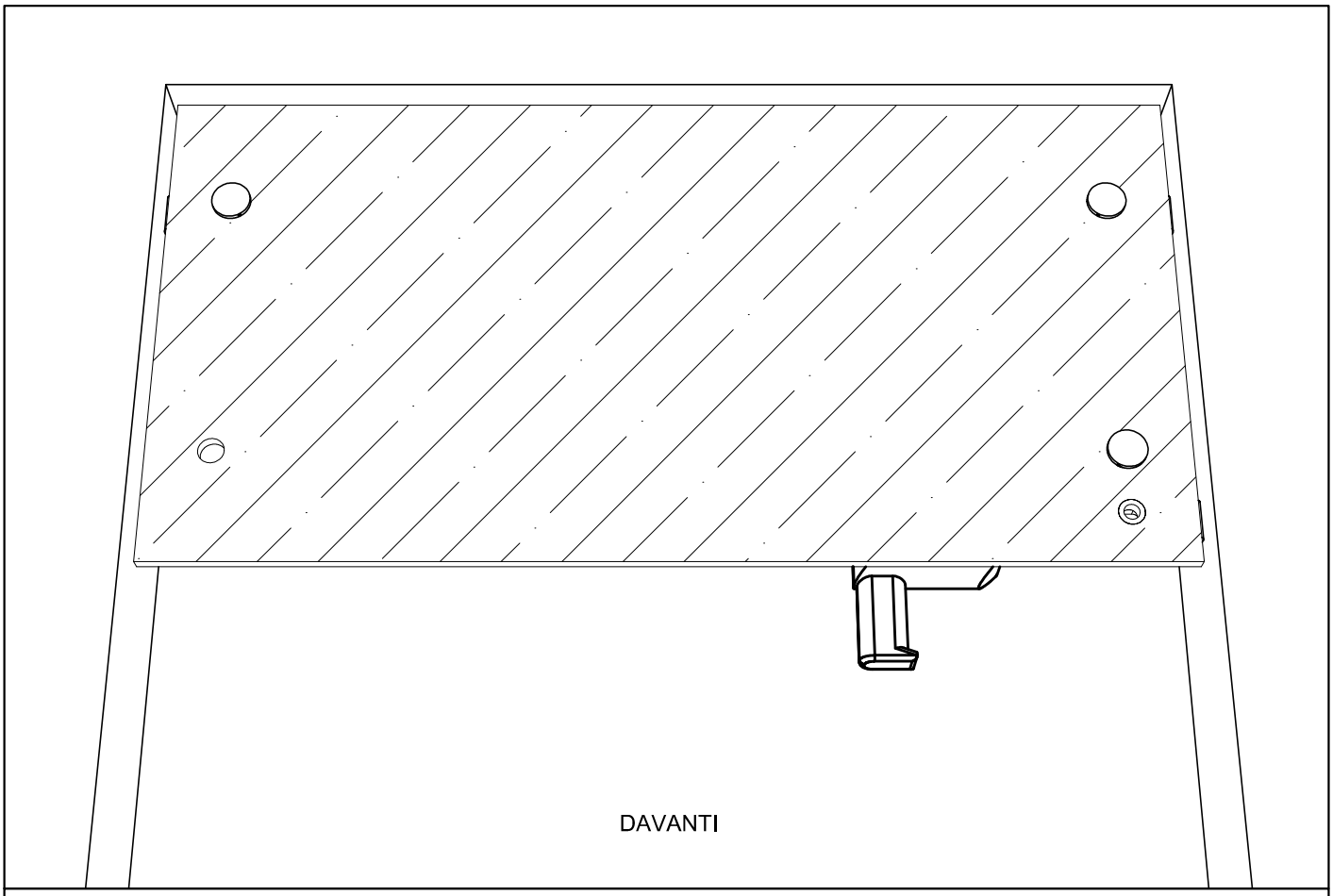

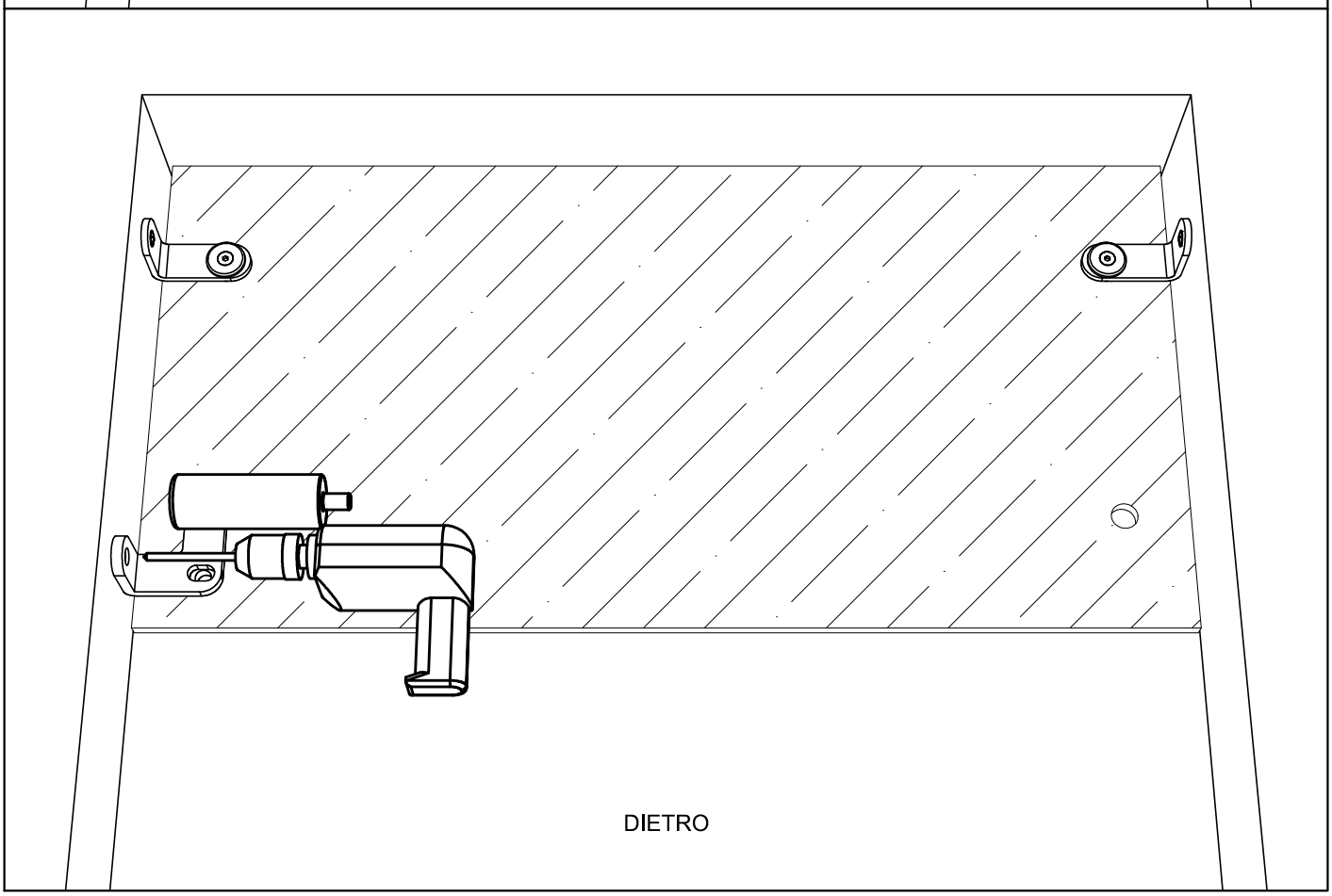

SC2.06	ZENITH SC2 - FORARE IL MURO IN CORRISPONDENZA DELLA STAFFA

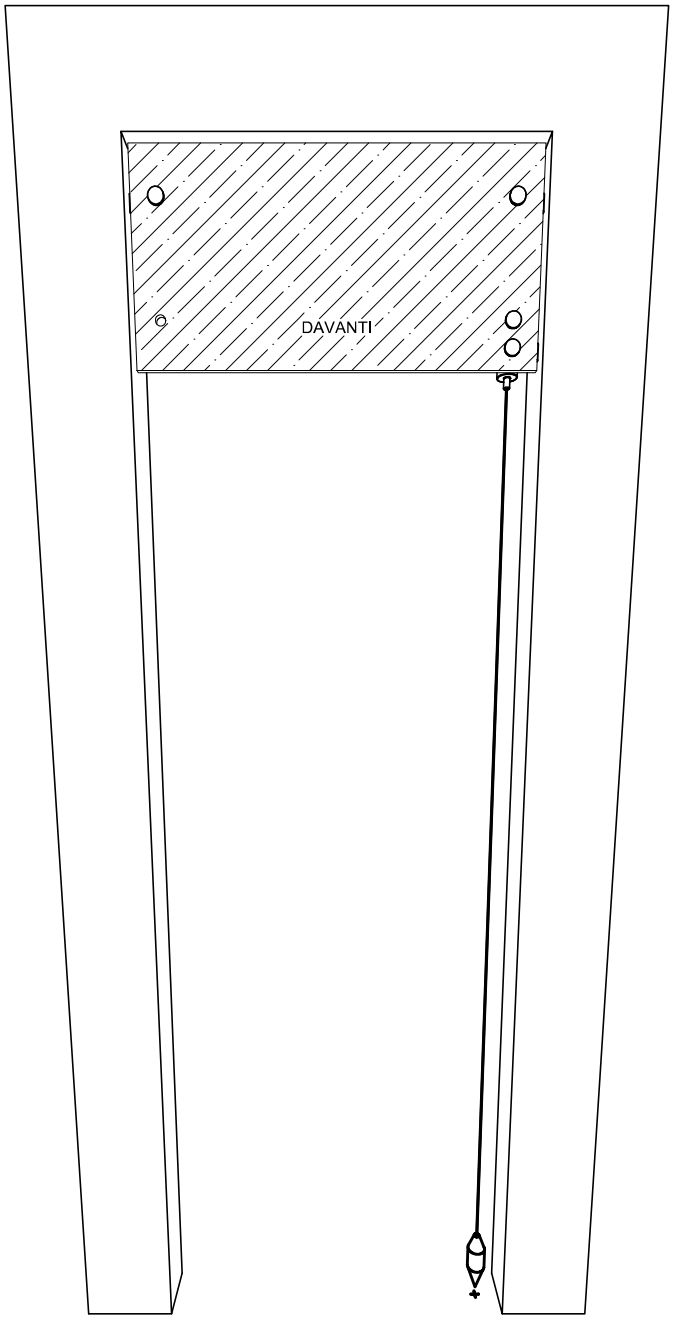

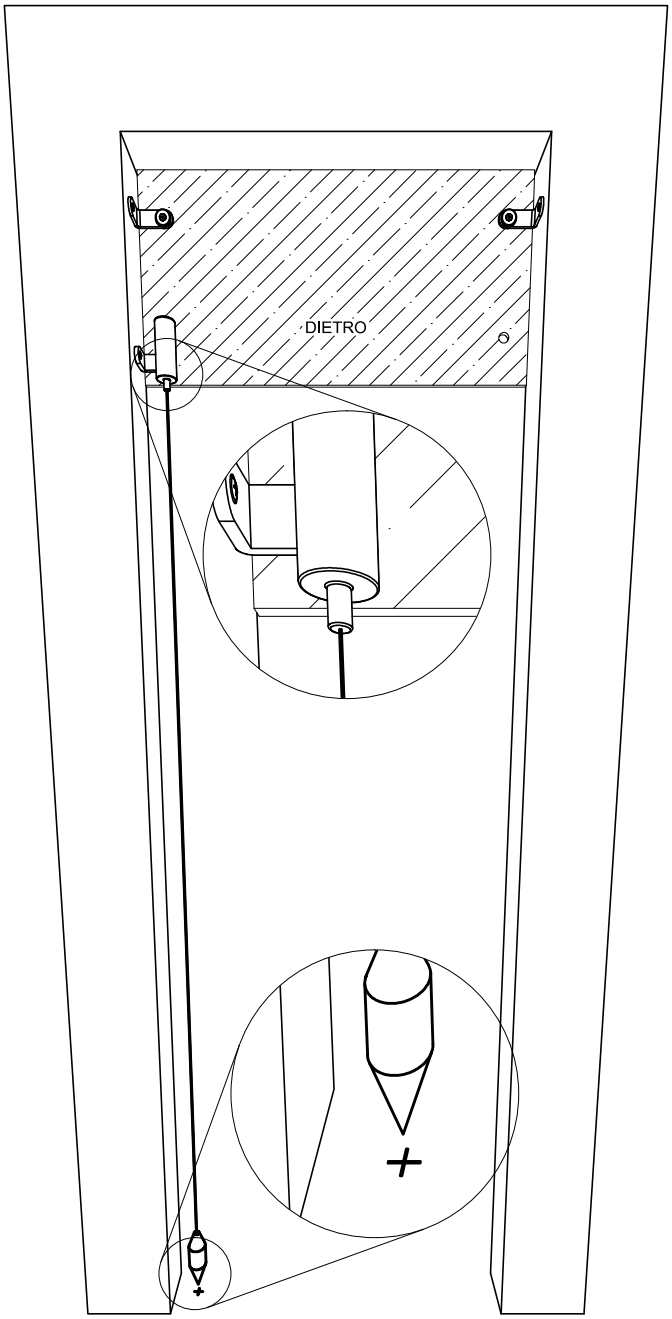

SC2.07	ZENITH SC2 - INDIVIDUARE IL CENTRO DEL CHIUDIPORTA A TERRA COME INDICATO

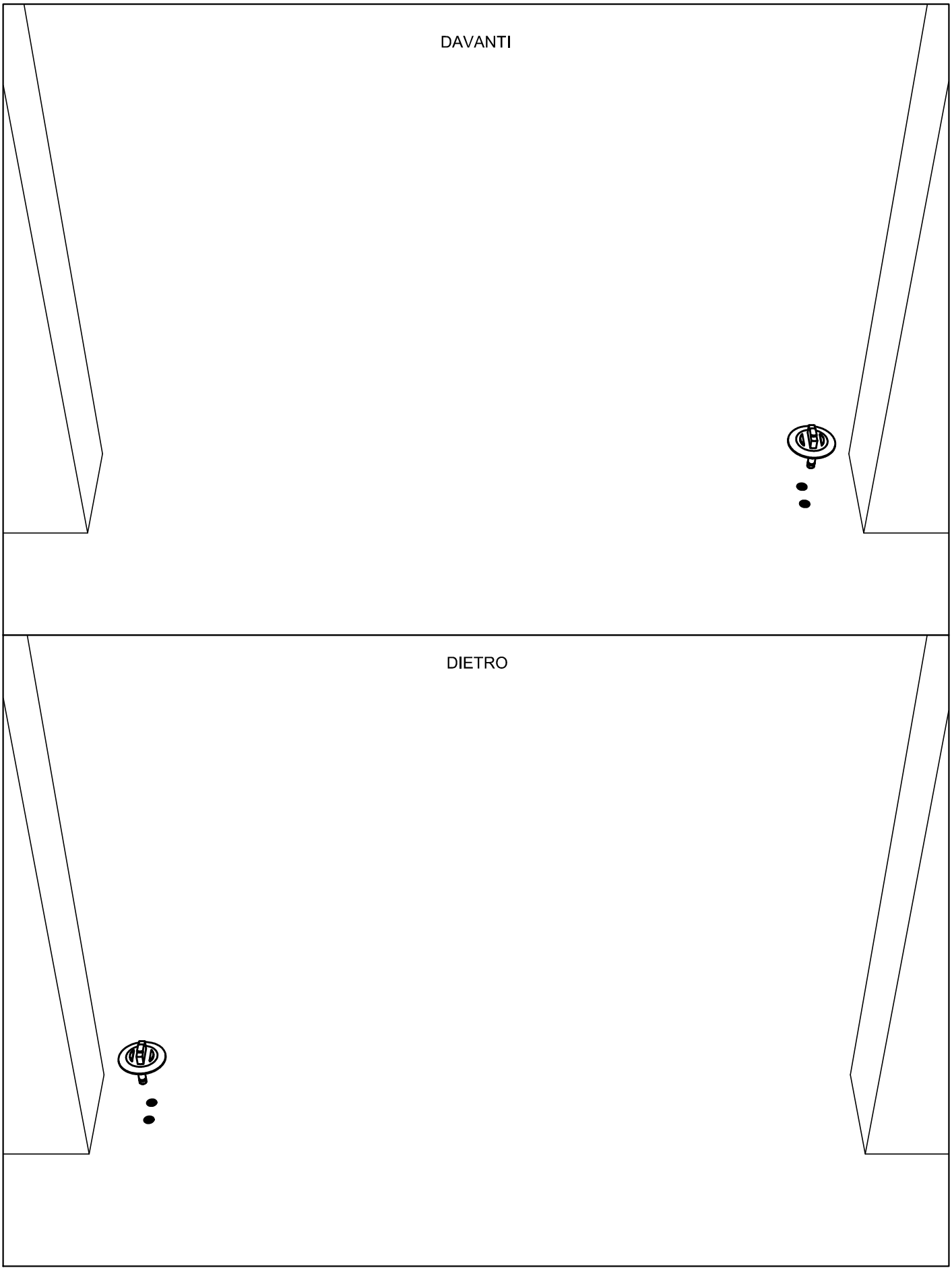

SC2.08	ZENITH SC2 - FORARE E FISSARE A PAVIMENTO LA STAFFA A TERRA

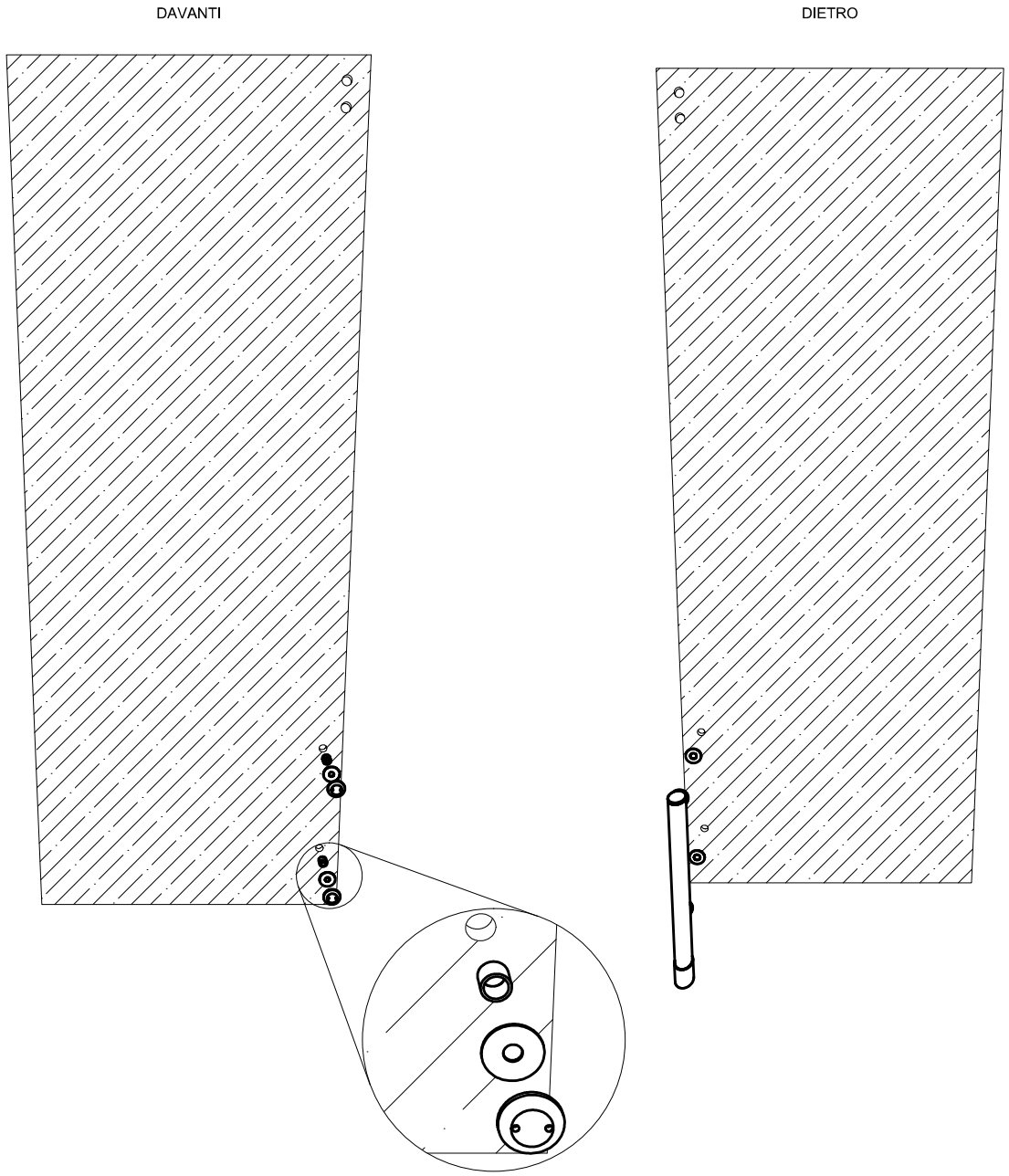

SC2.09	ZENITH SC2 - FISSARE IL CHIUDIPORTA SULLA PORTA

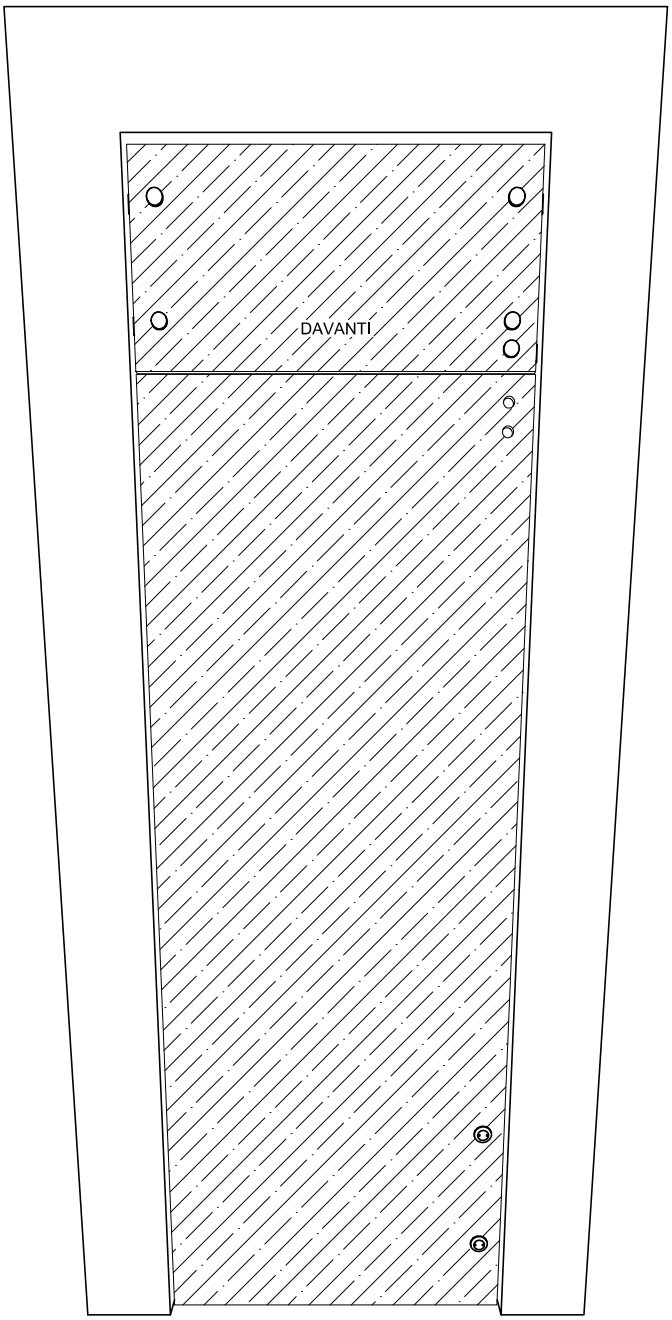

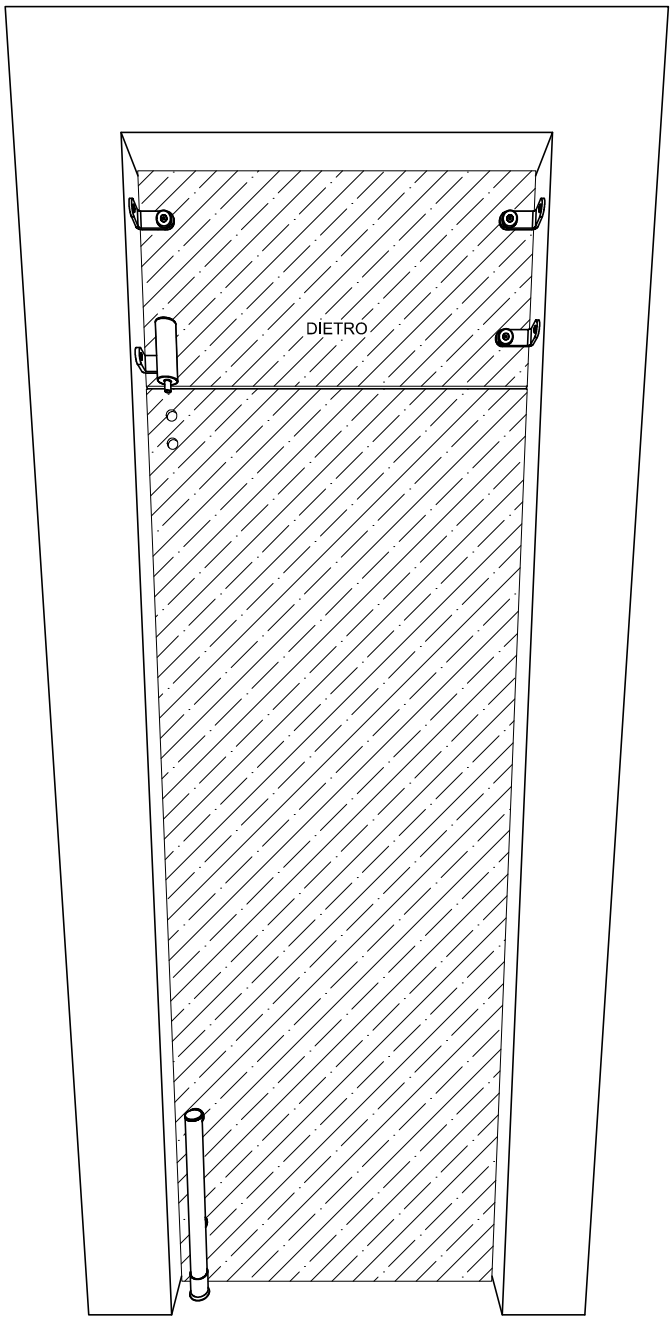

SC2.10	ZENITH SC2 - MONTARE LA PORTA COME INDICATO

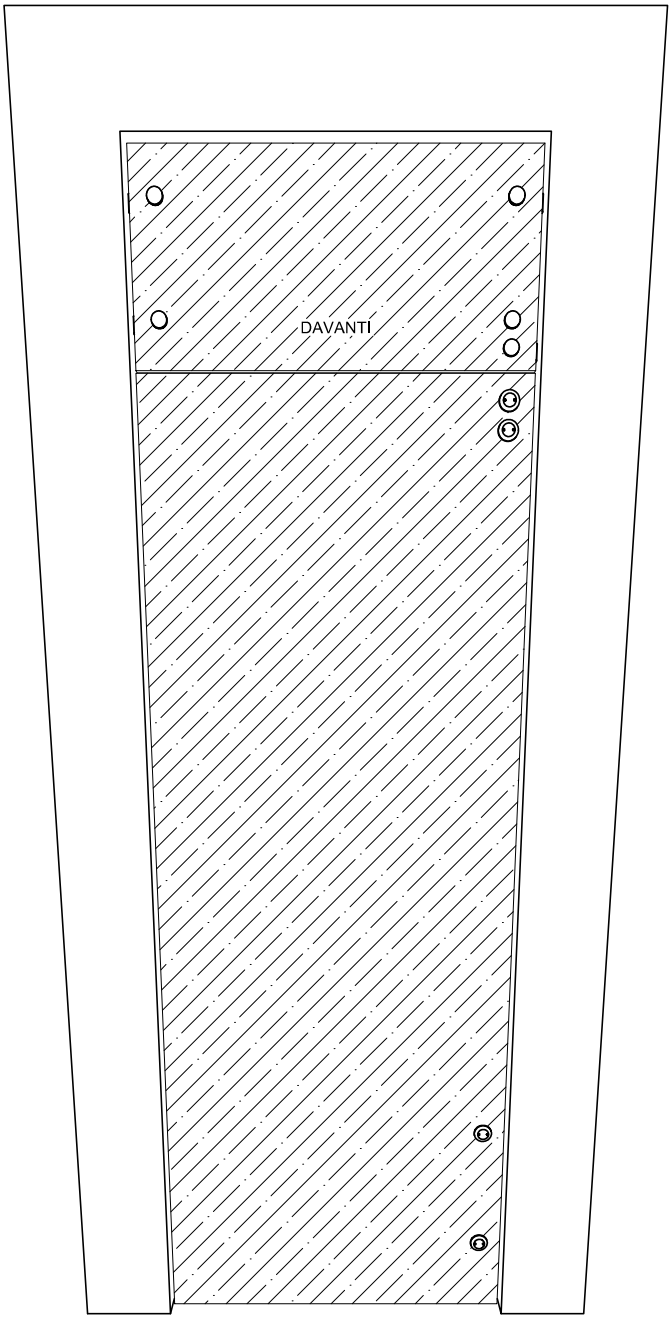

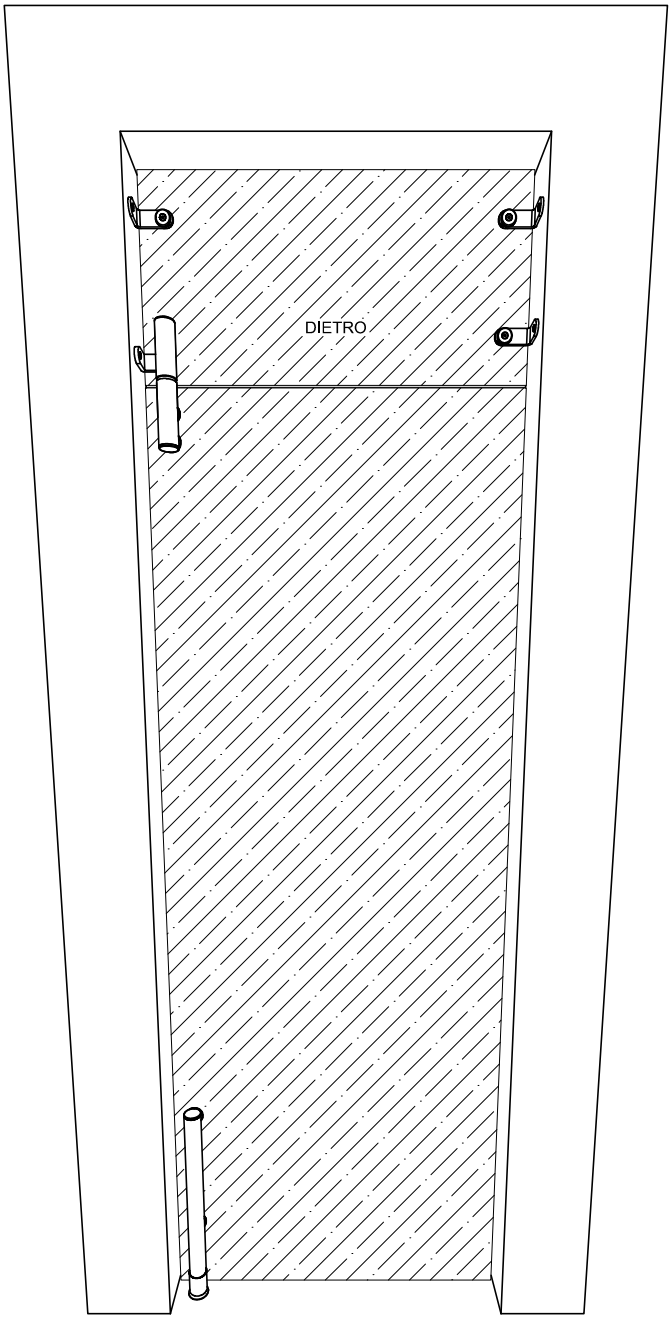

SC2.11	ZENITH SC2 - ULTIMARE CON LA SECONDA PARTE DEL CHIUDIPORTA E CON LE STAFFE A MURO RIMANENTI