ALFA SRL

ZENITH D - ISTRUZIONI DI INSTALLAZIONE

ver 1.1
03/2018

PORTA AD ANTA

soluzioni D1 e DD1

soluzioni D1 L e DD1 L

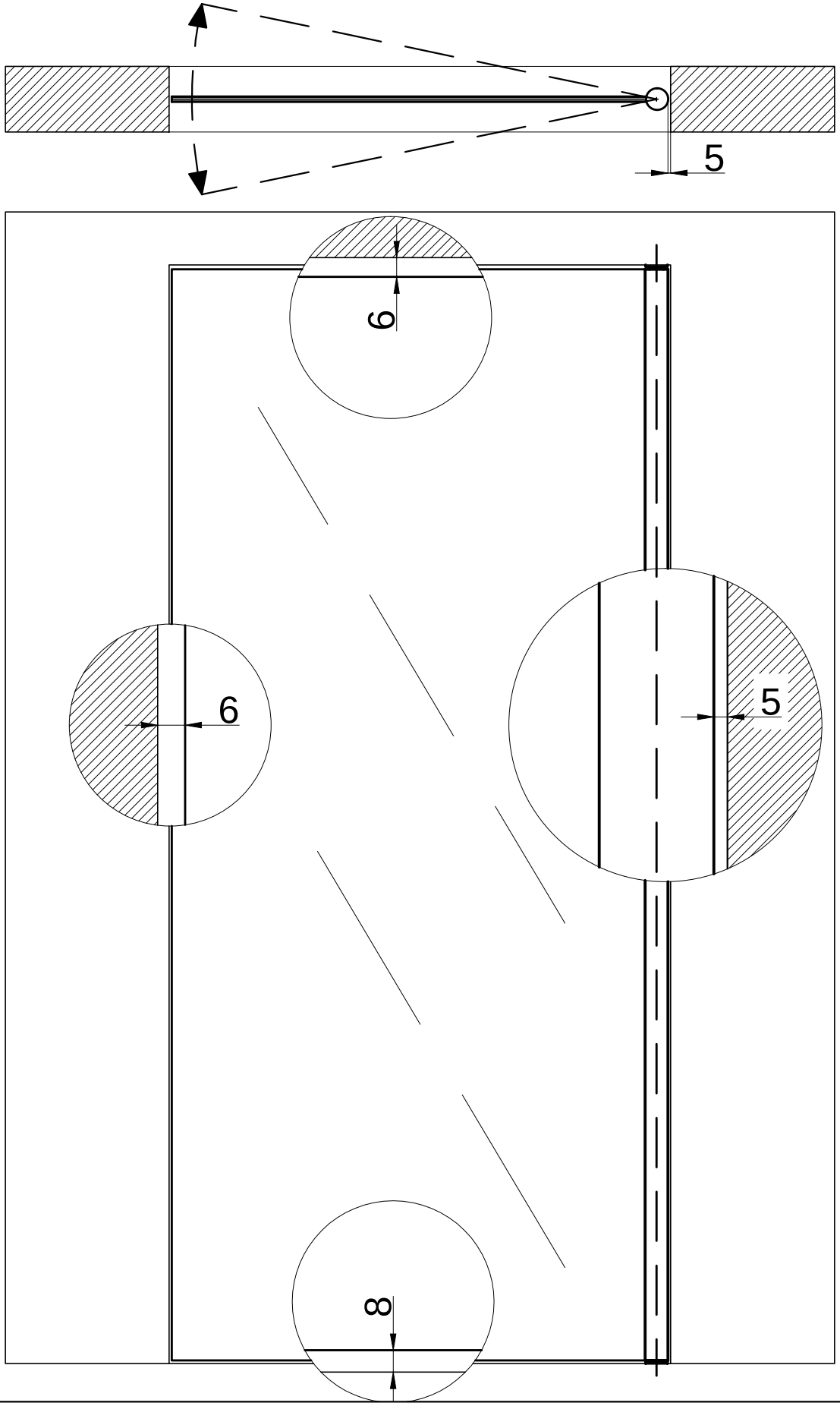

D1.01	ZENITH D1 - APPLICAZIONE SU PORTA AD ANTA

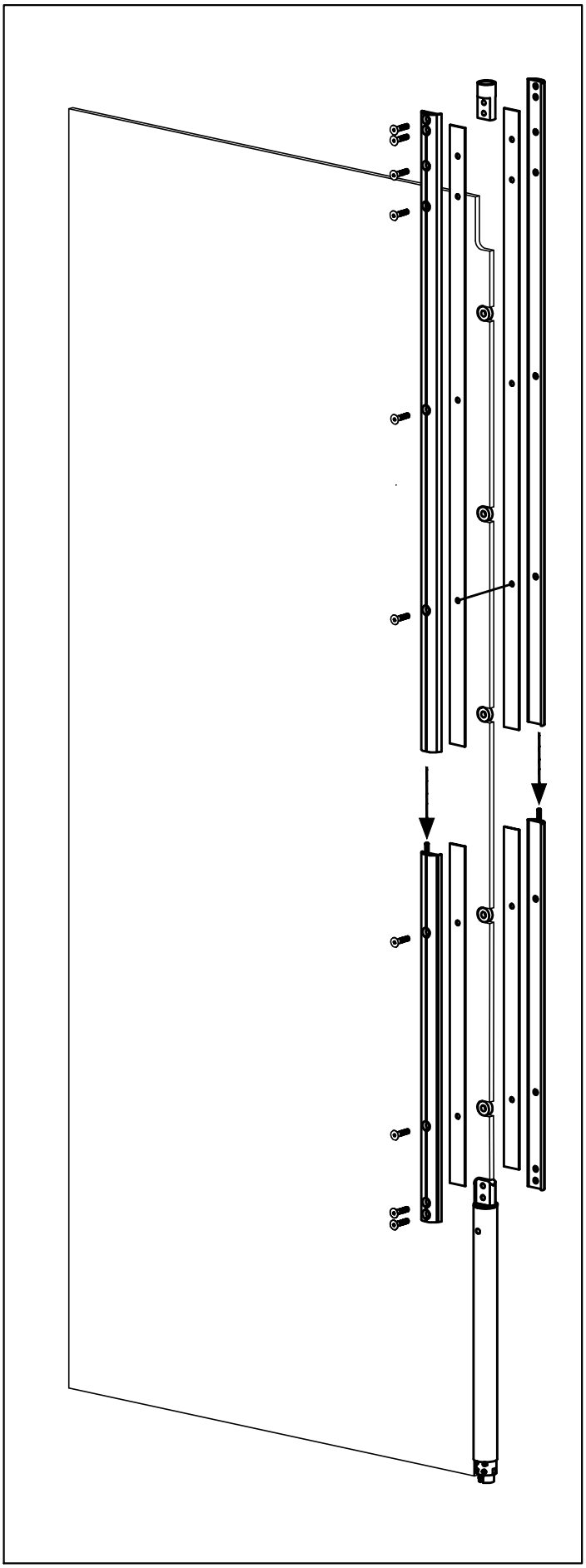

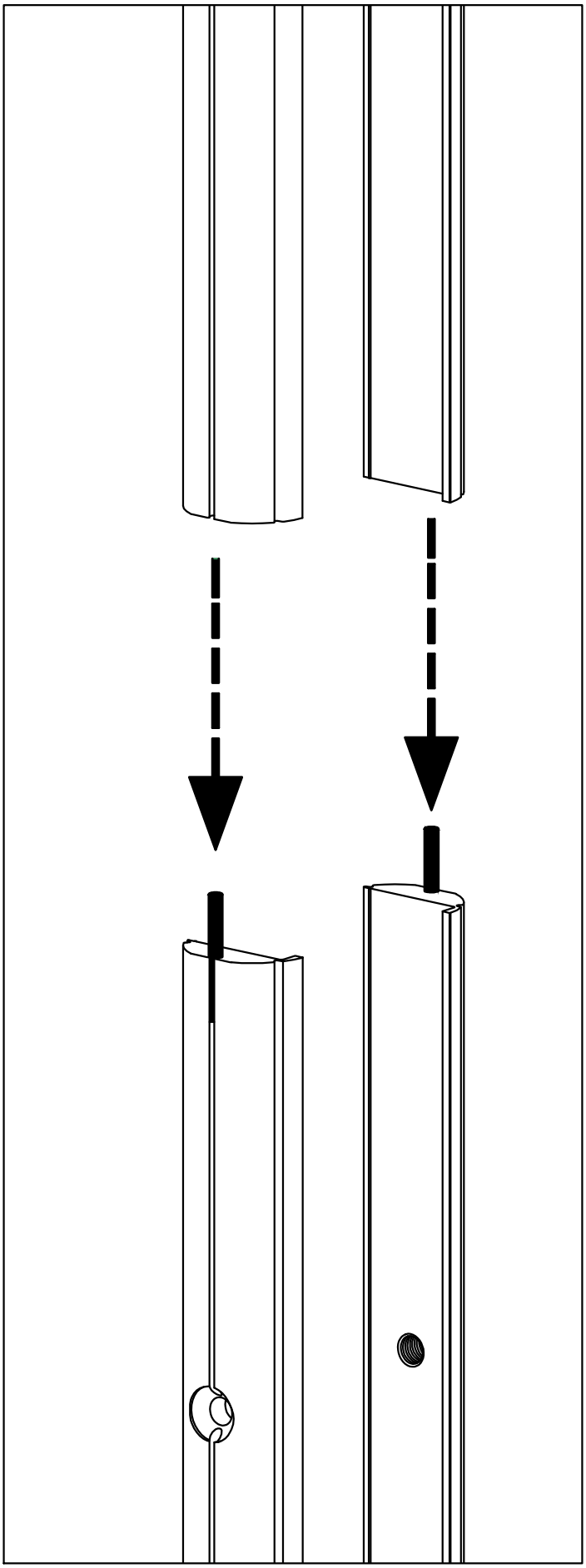

D1.02	ZENITH D1 - ASSEMBLAGGIO PRESSORI E APPLICAZIONE DEL SISTEMA SULLA PORTA PRIMA DELLA POSA

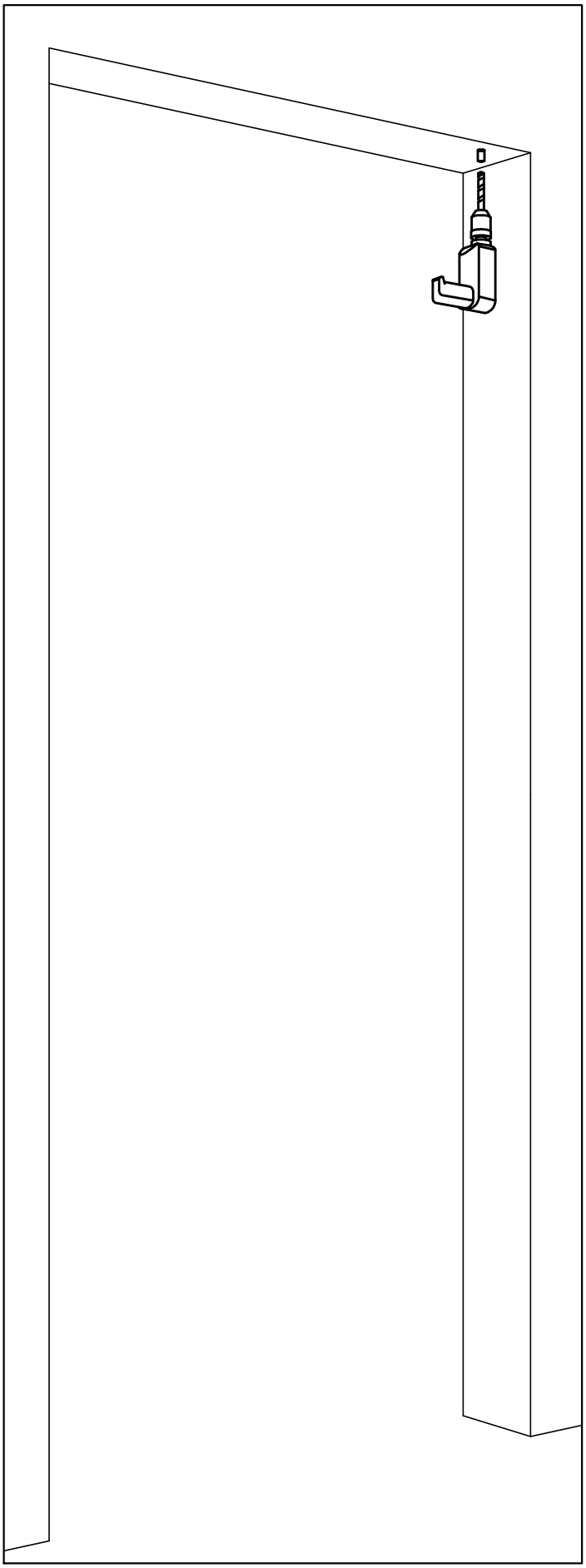

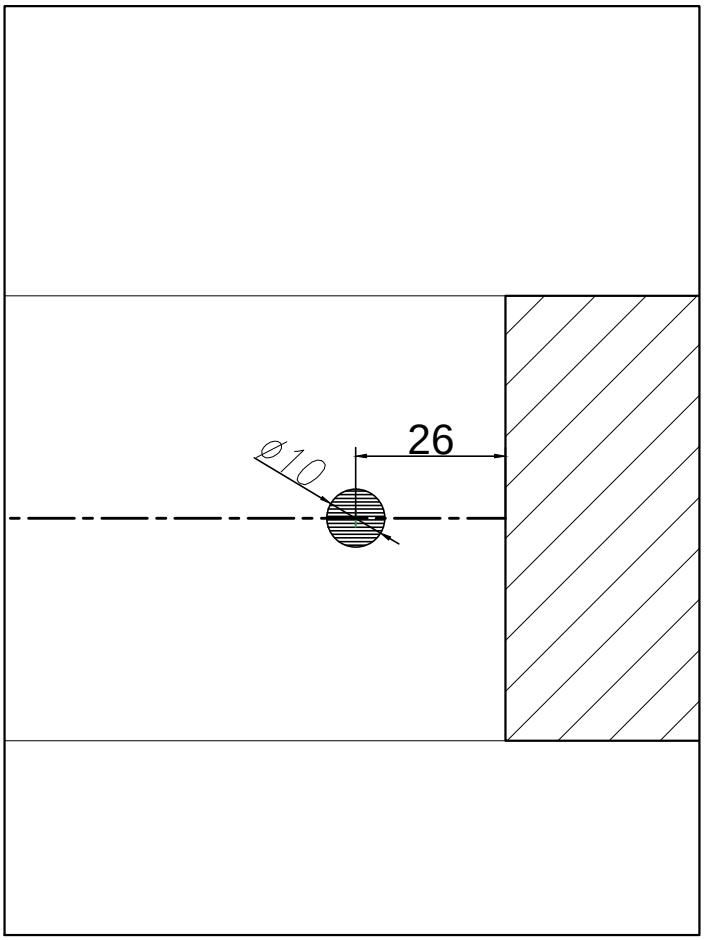

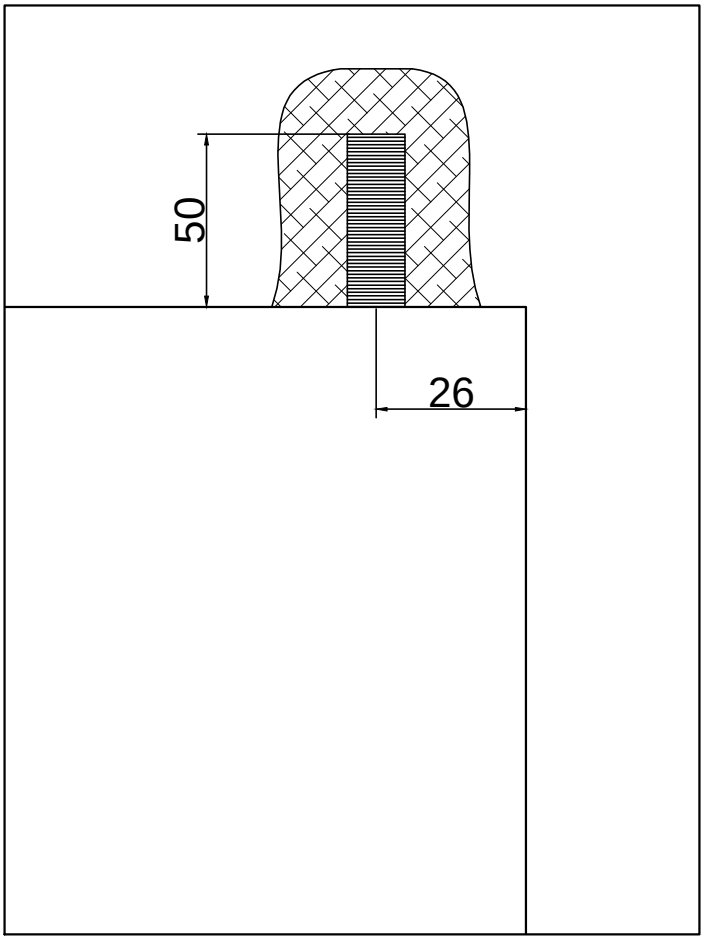

D1.03	ZENITH D1 - RIFERIMENTO FORO PER ATTACCO A MURO SUPERIORE

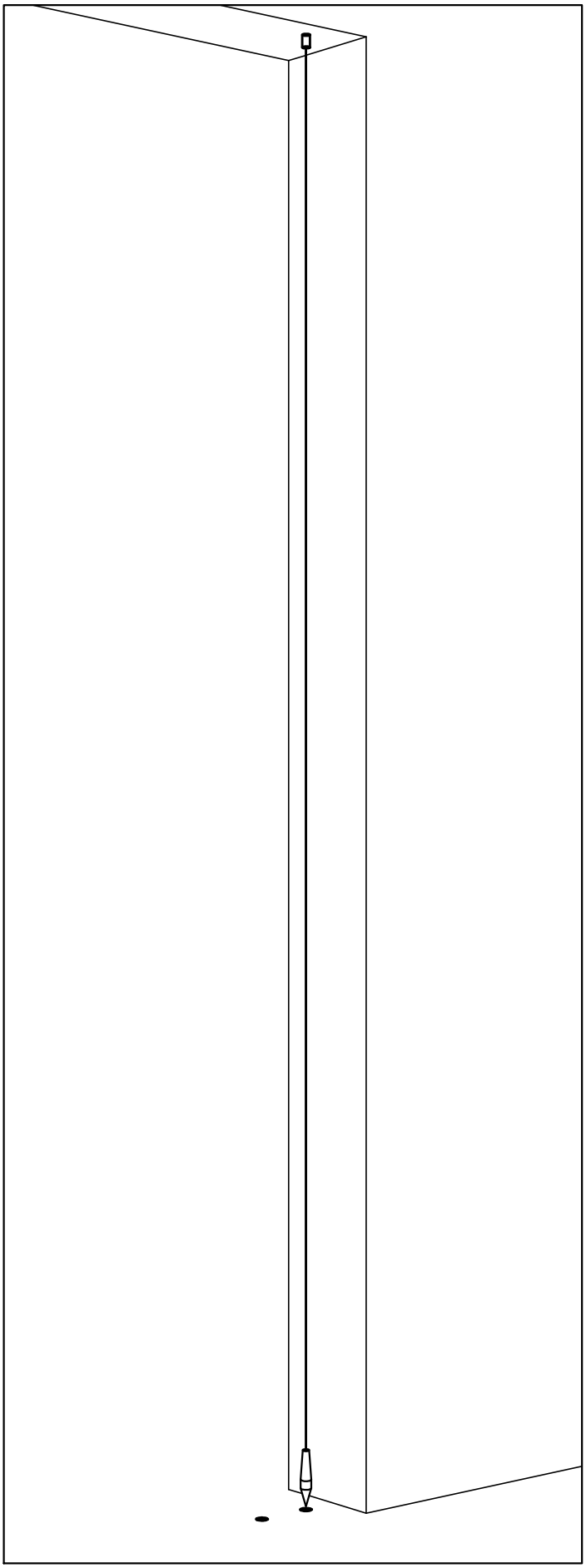

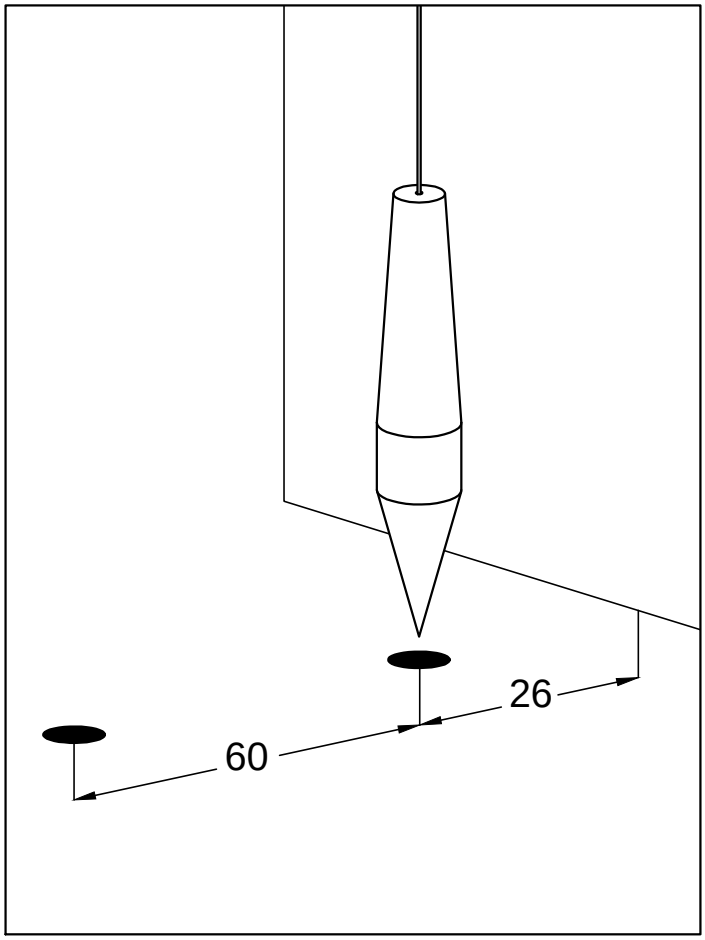

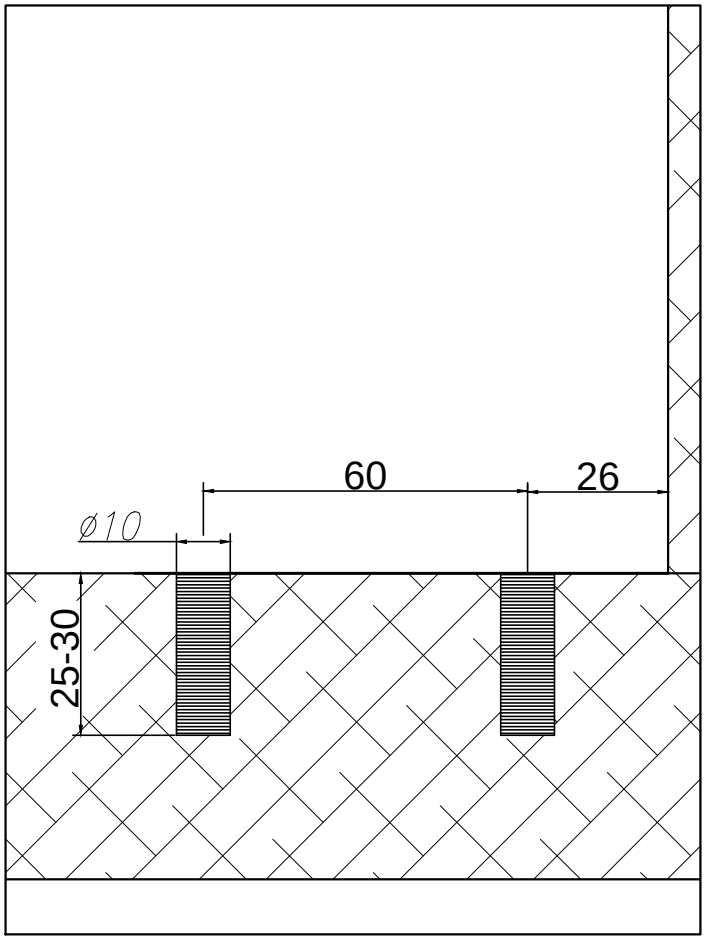

D1.04	ZENITH D1 - RIFERIMENTO FORI PER ATTACCO INFERIORE

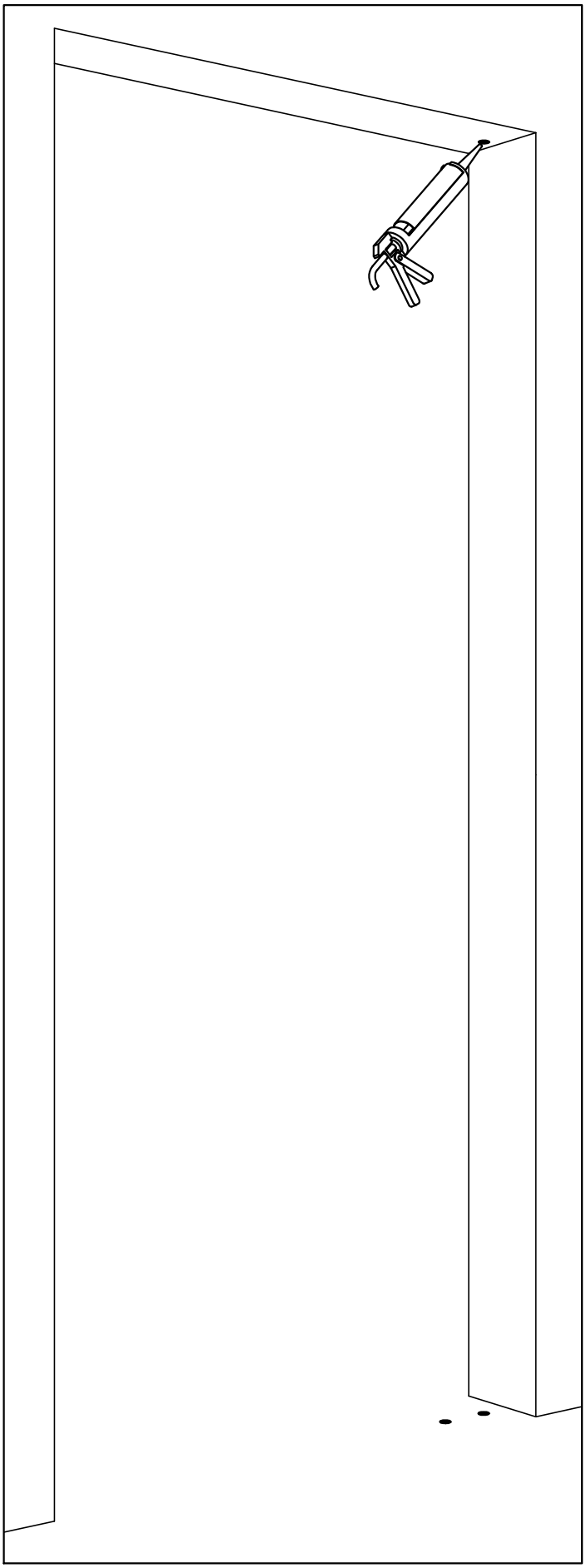

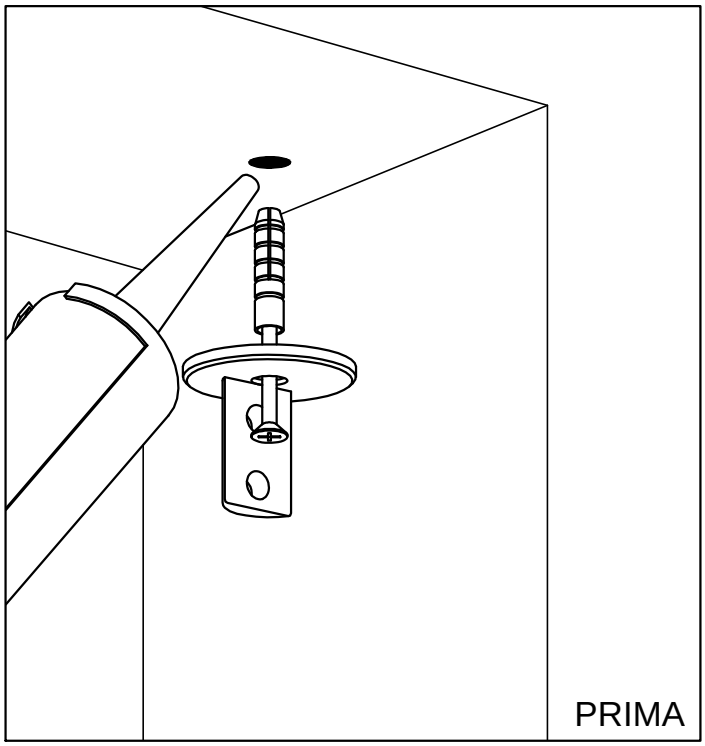

FISSARE SUBITO IN POSIZIONE CON IL TASSELLO

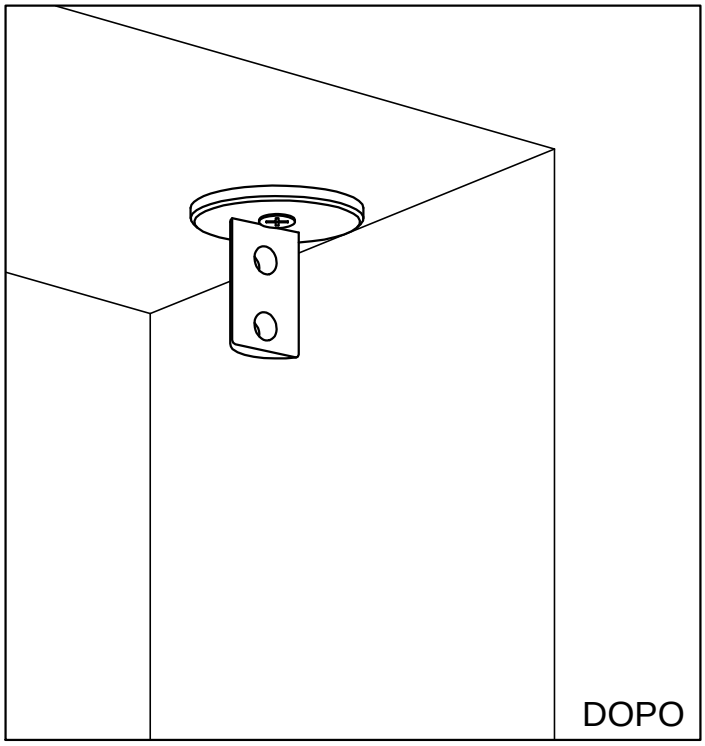

D1.05	ZENITH D1 - EFFETTUARE UNA BUONA PULIZIA DEI FORI, QUINDI UTILIZZARE UN ANCORANTE CHIMICO PER IL FISSAGGIO DELL' ATTACCO SUPERIORE (SI CONSIGLIA L'ANCORANTE CHIMICO FISHER FIS B 390 S)

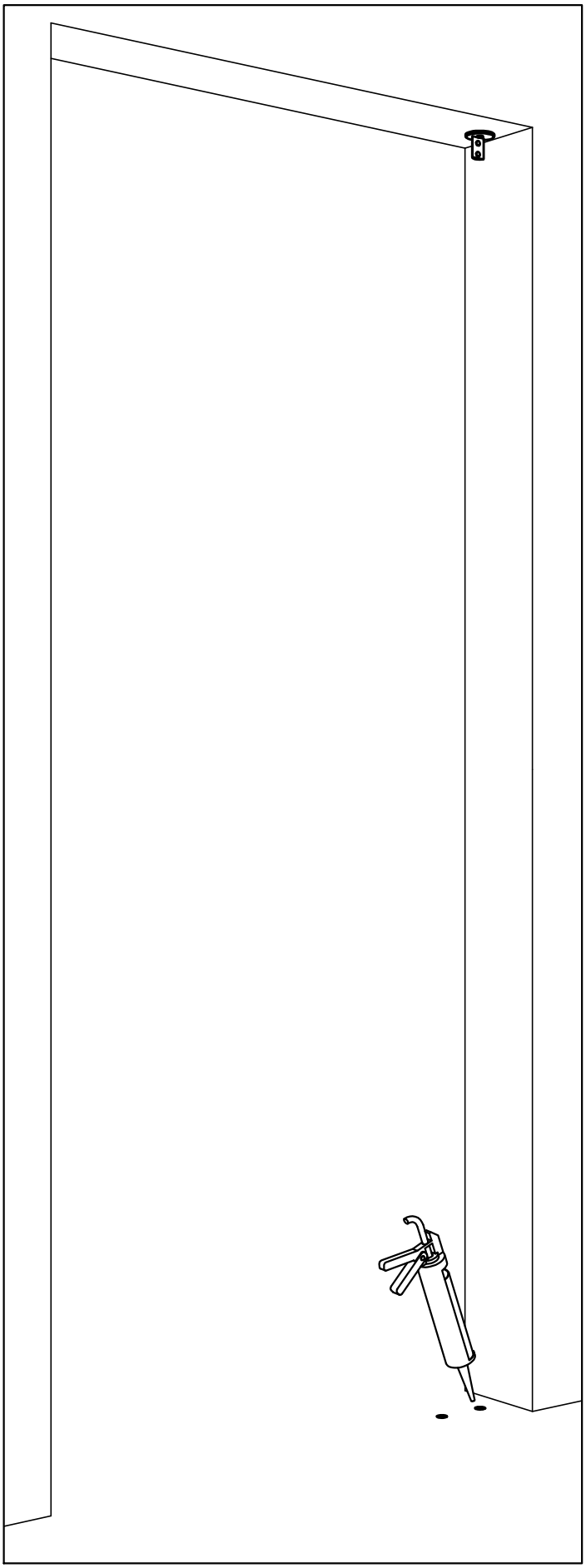

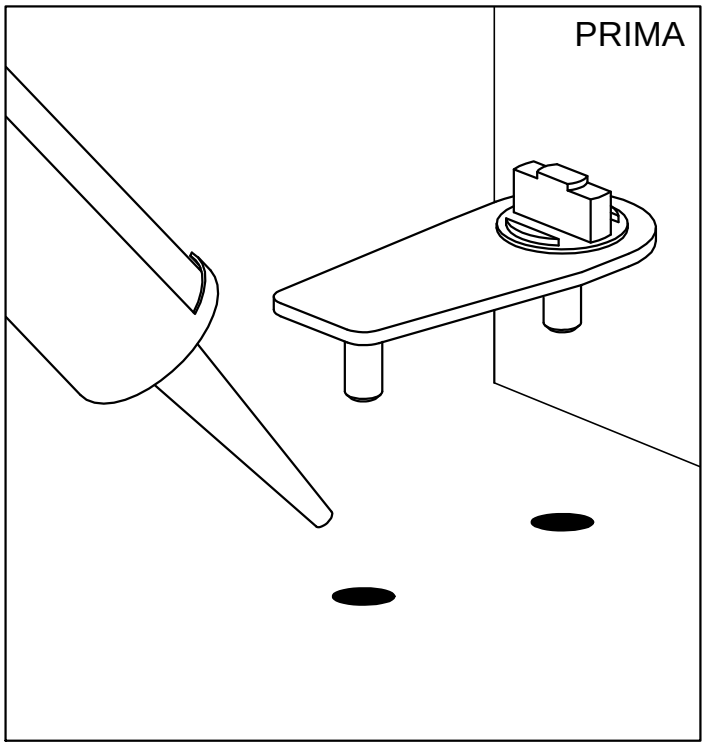

ATTREZZARSI PER LA MESSA A PIOMBO PRIMA DELLA PRESA DELL'ANCORANTE CHIMICO

(5 minuti)

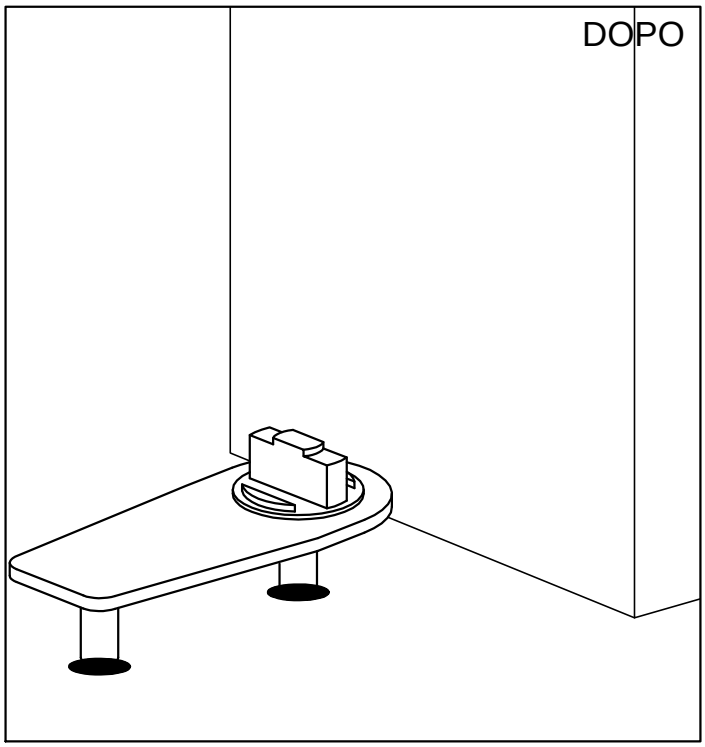

D1.06	ZENITH D1 - UTILIZZARE INFINE L'ANCORANTE CHIMICO PER IL FISSAGGIO DELL'ATTACCO INFERIORE

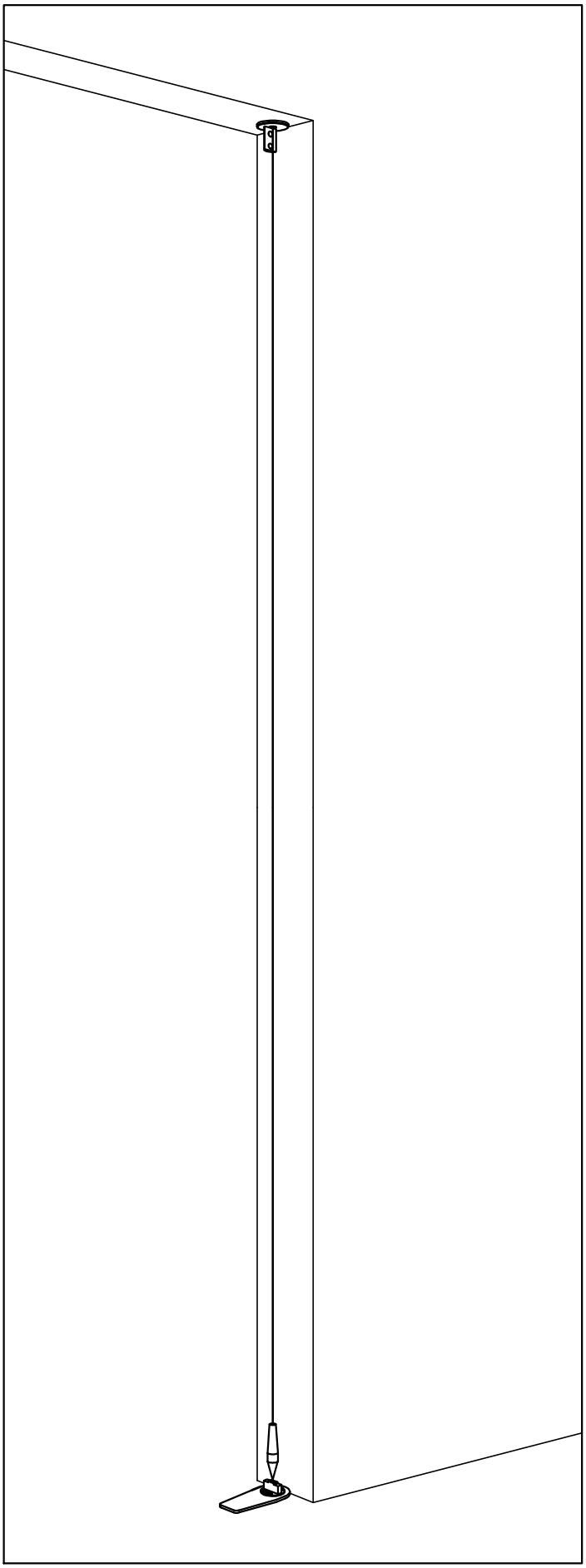

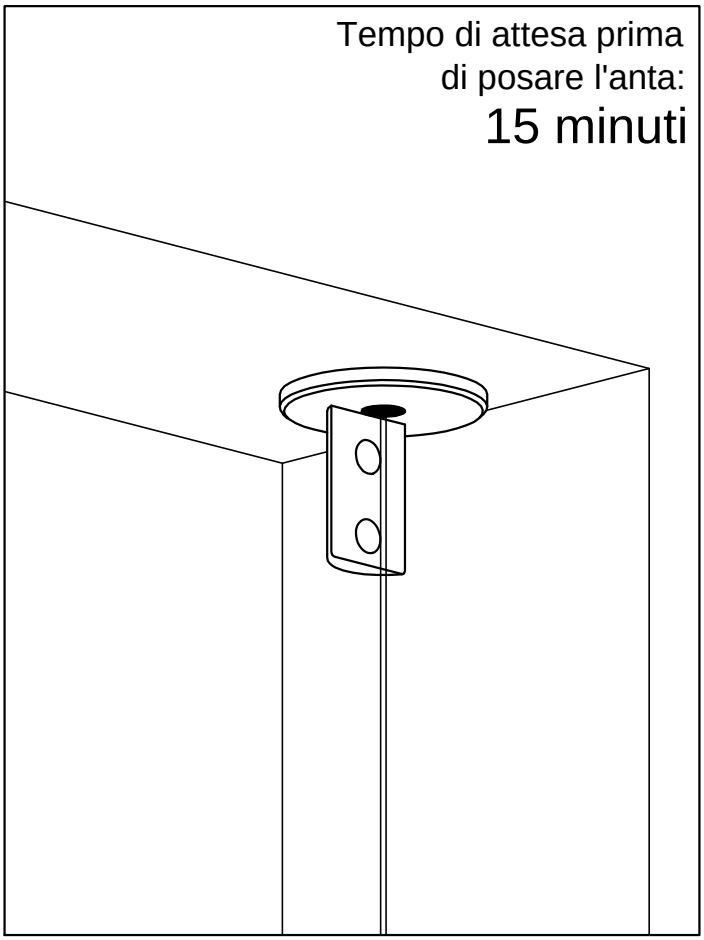

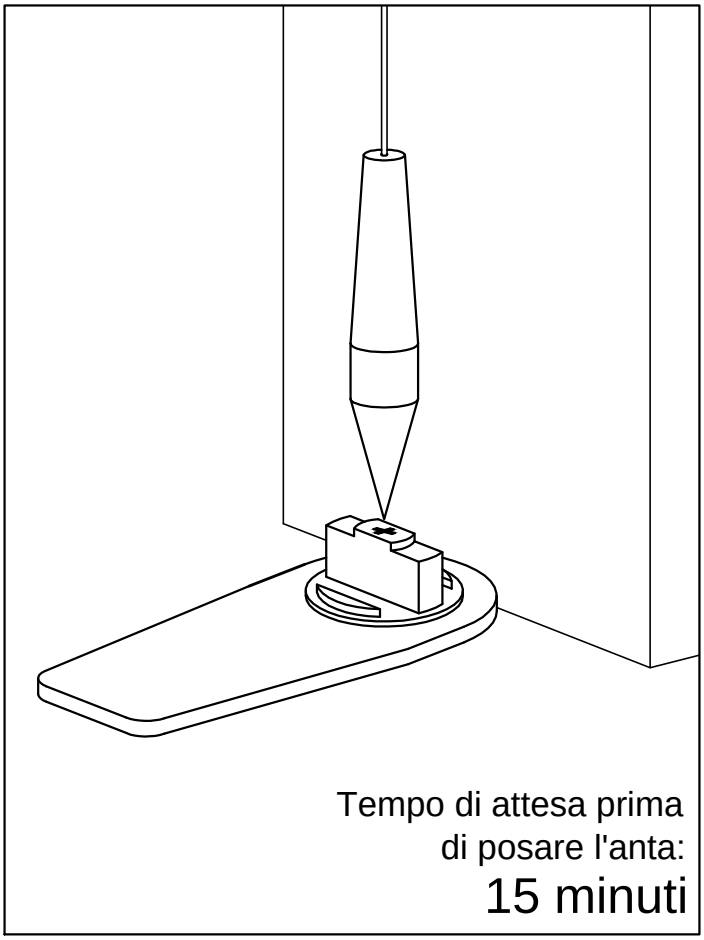

D1.07	ZENITH D1 - GLI ATTACCHI INFERIORE E SUPERIORE DEVONO ESSERE PERPENDICOLARI TRA DI LORO

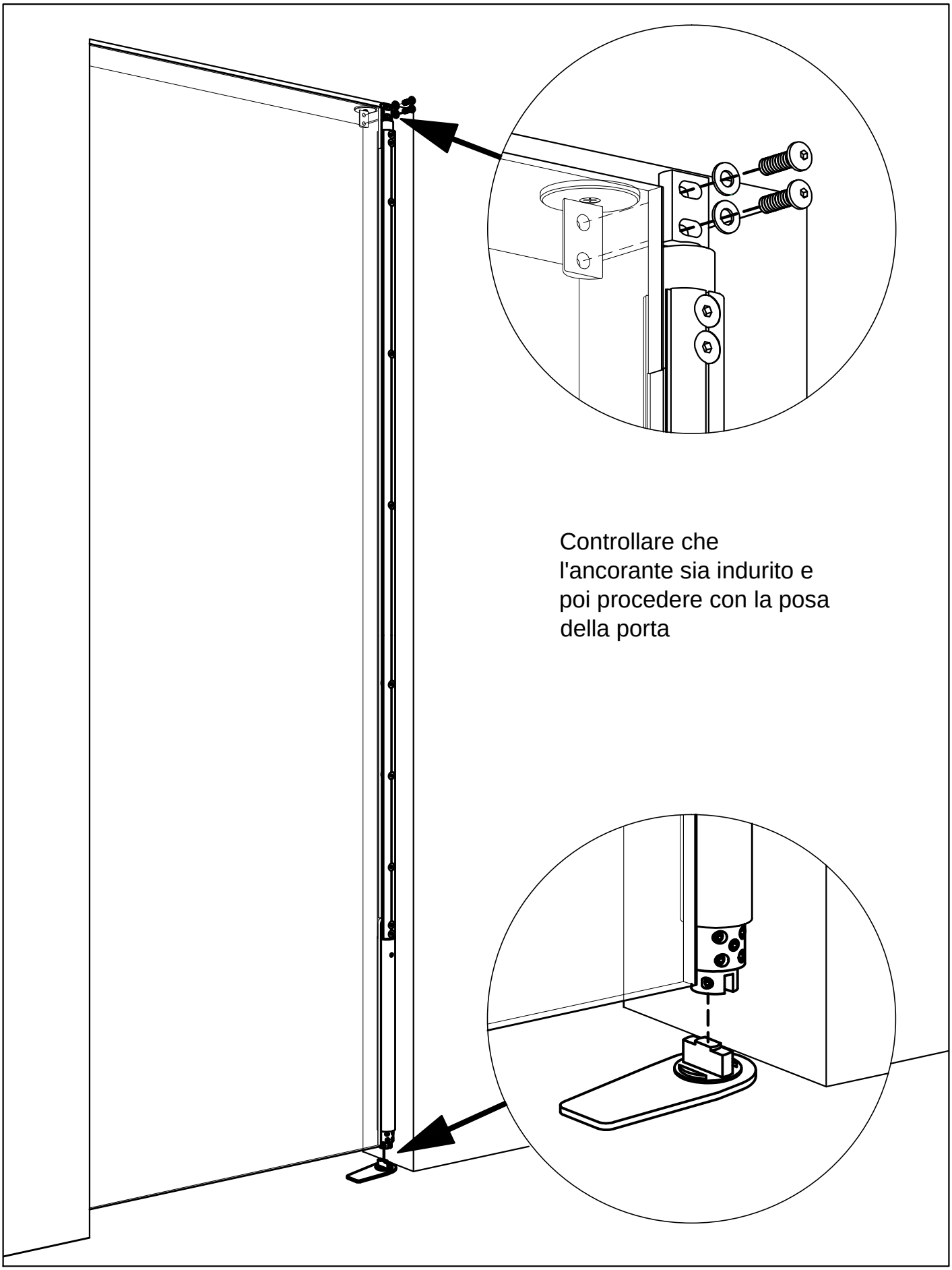

D1.08	ZENITH D1 - INSERIRE LA PORTA IN VETRO NELLE SEDI INDICATE

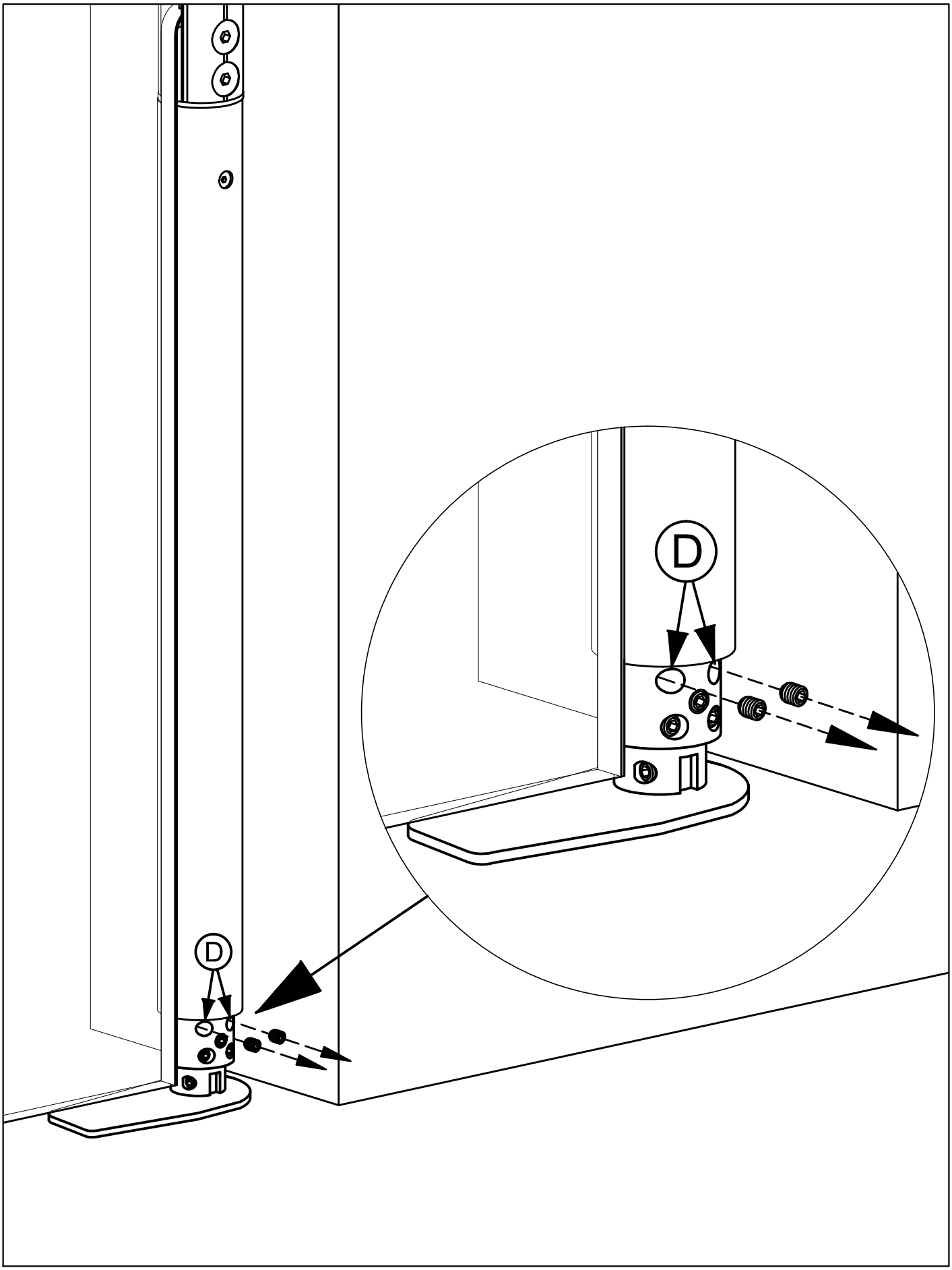

D1.09	ZENITH D1 - TOGLIERE LE VITI "D" PRIMA DI EFFETTUARE LE REGOLAZIONI DELLA PORTA

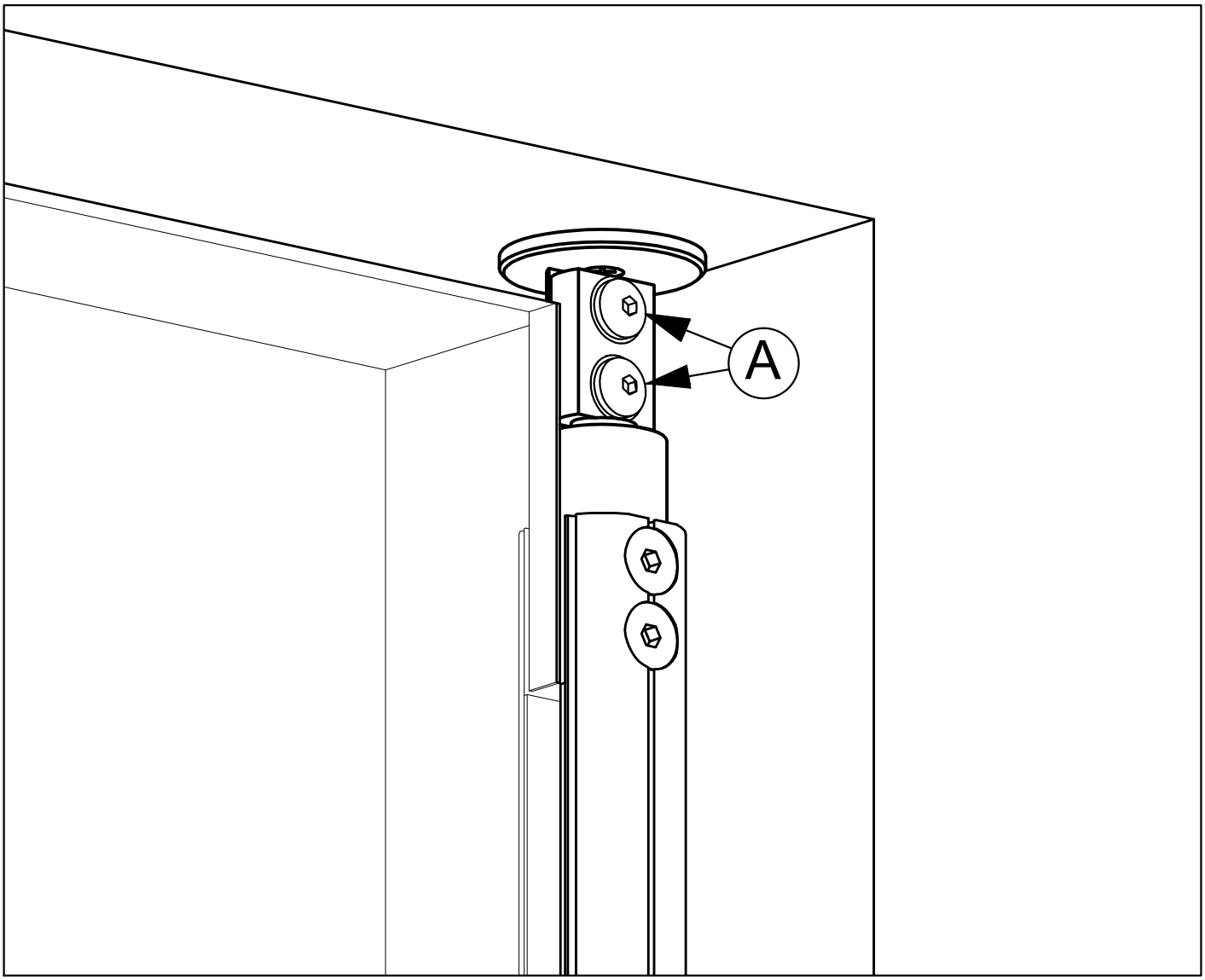

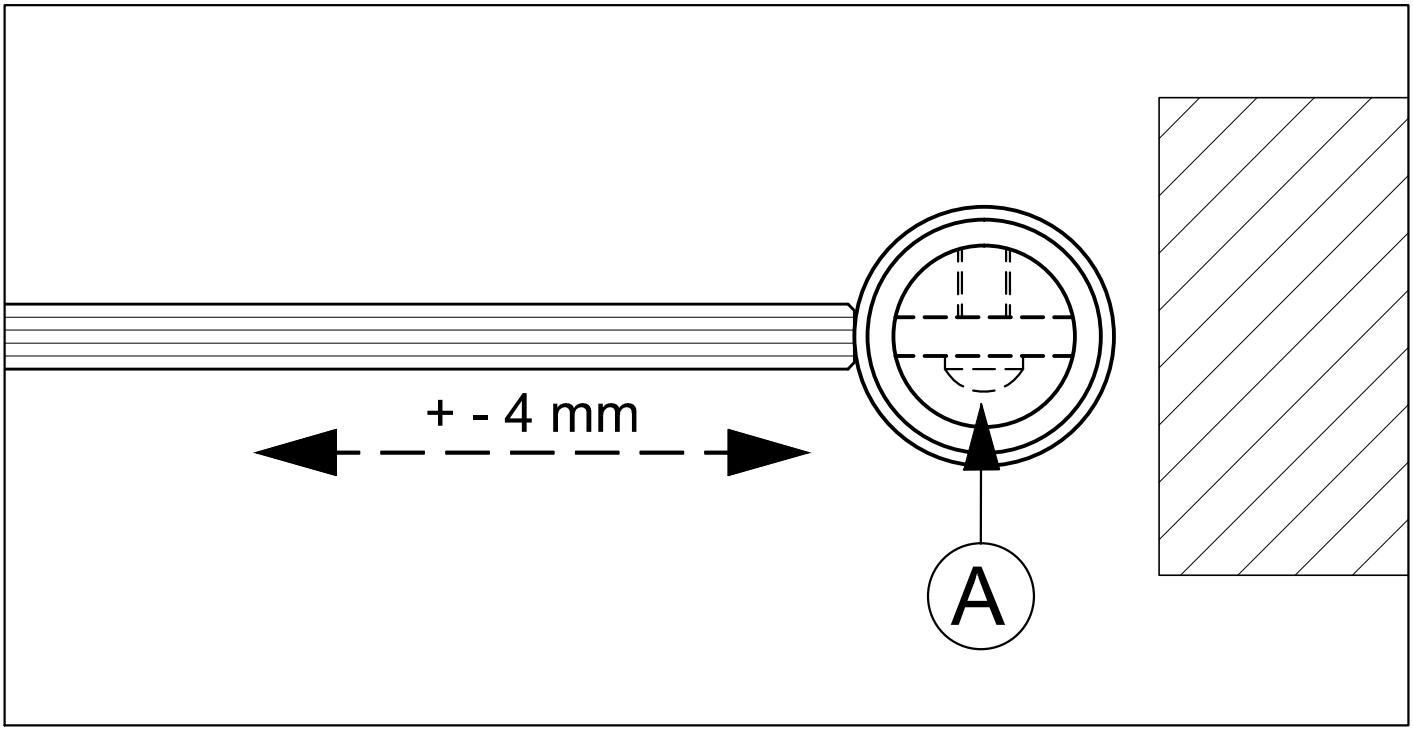

D1.10	ZENITH D1 - REGOLAZIONE "A" CERNIERA SUPERIORE

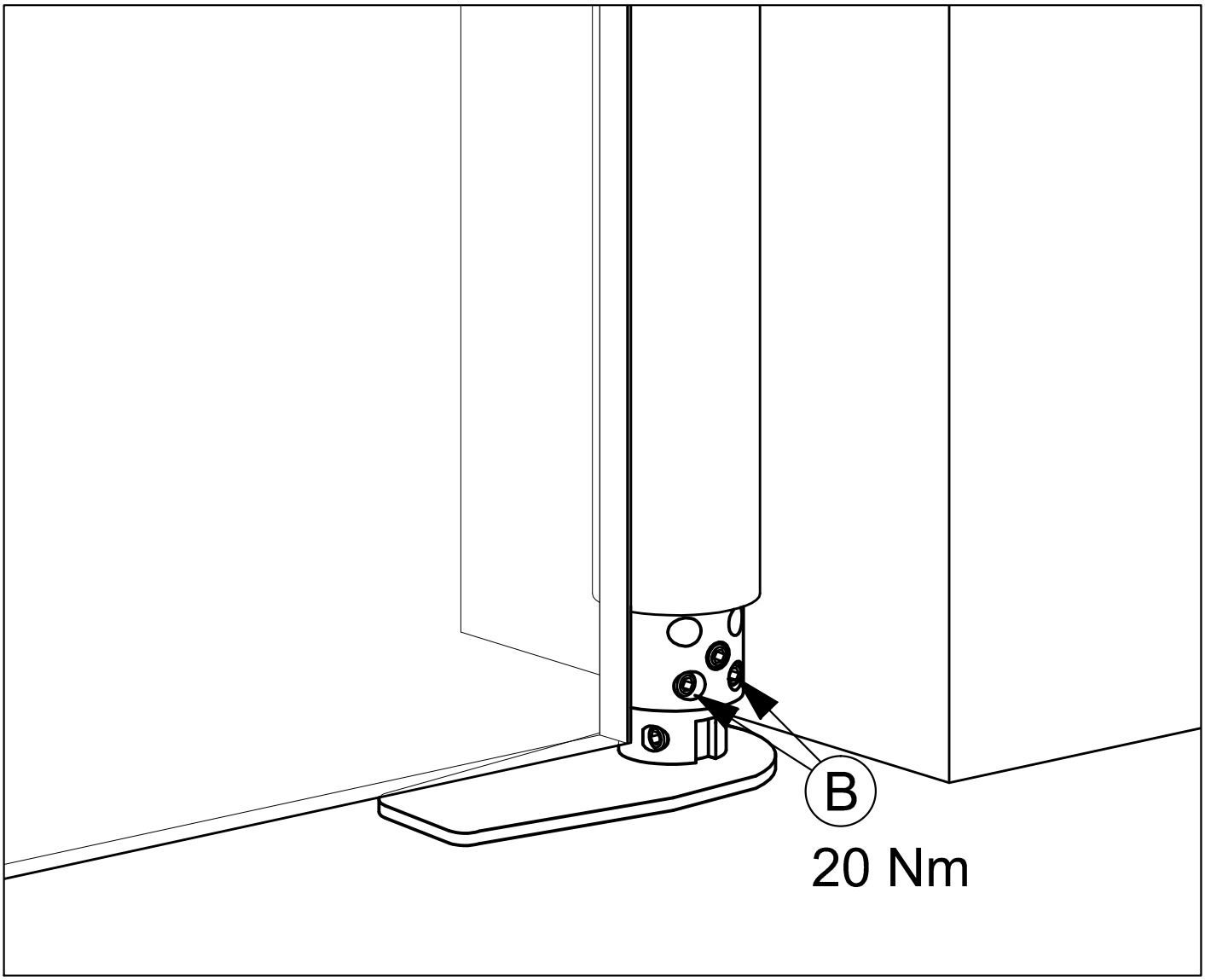

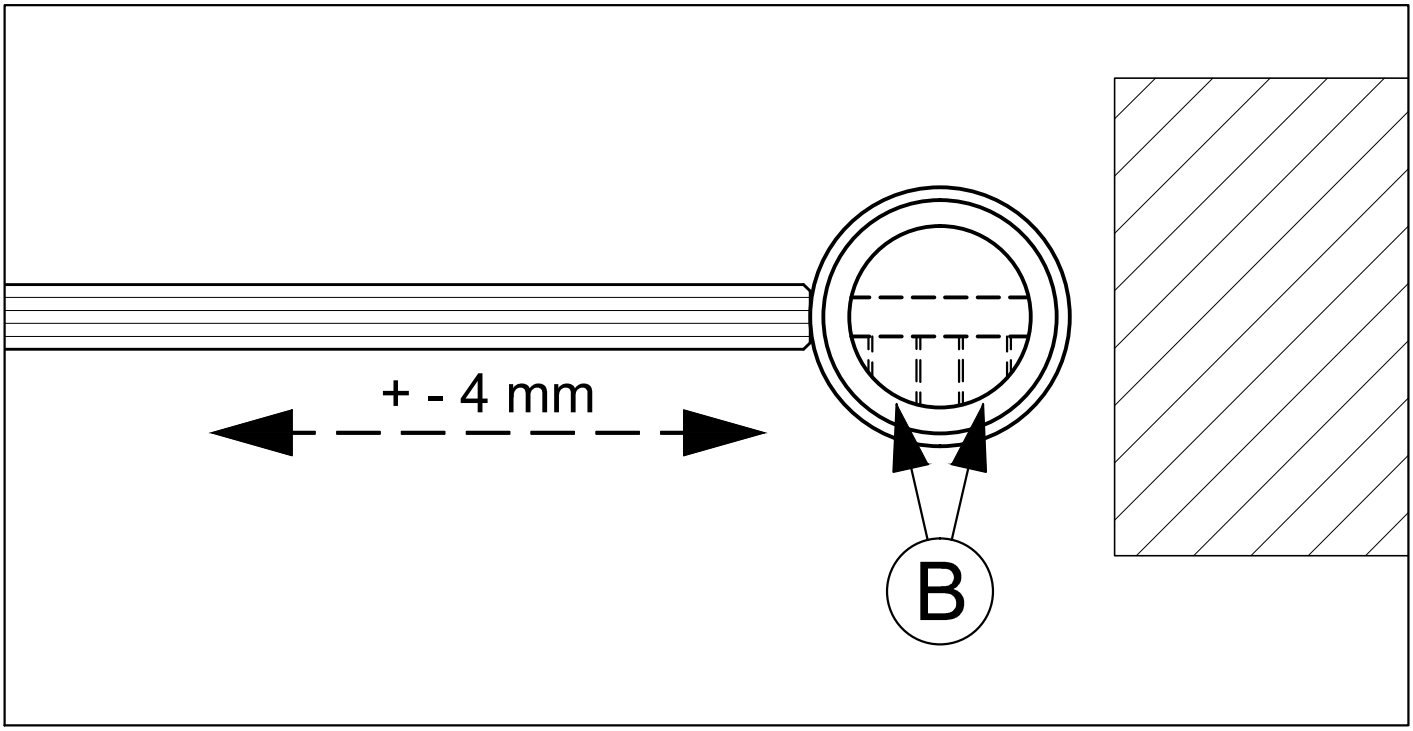

D1.11	ZENITH D1 - REGOLAZIONE "B" CERNIERA INFERIORE E SERRAGGIO VITI A NON MENO DI 20 Nm

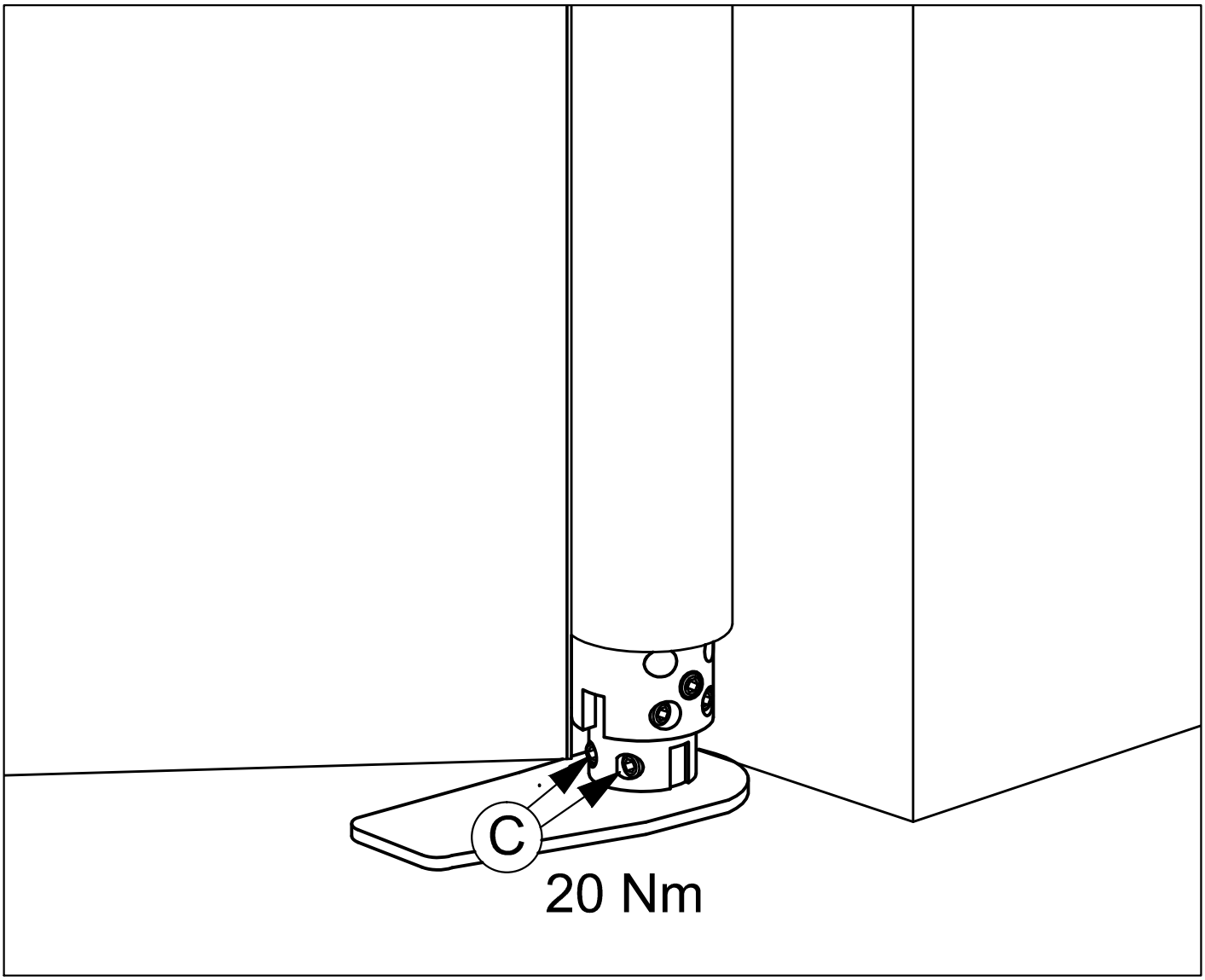

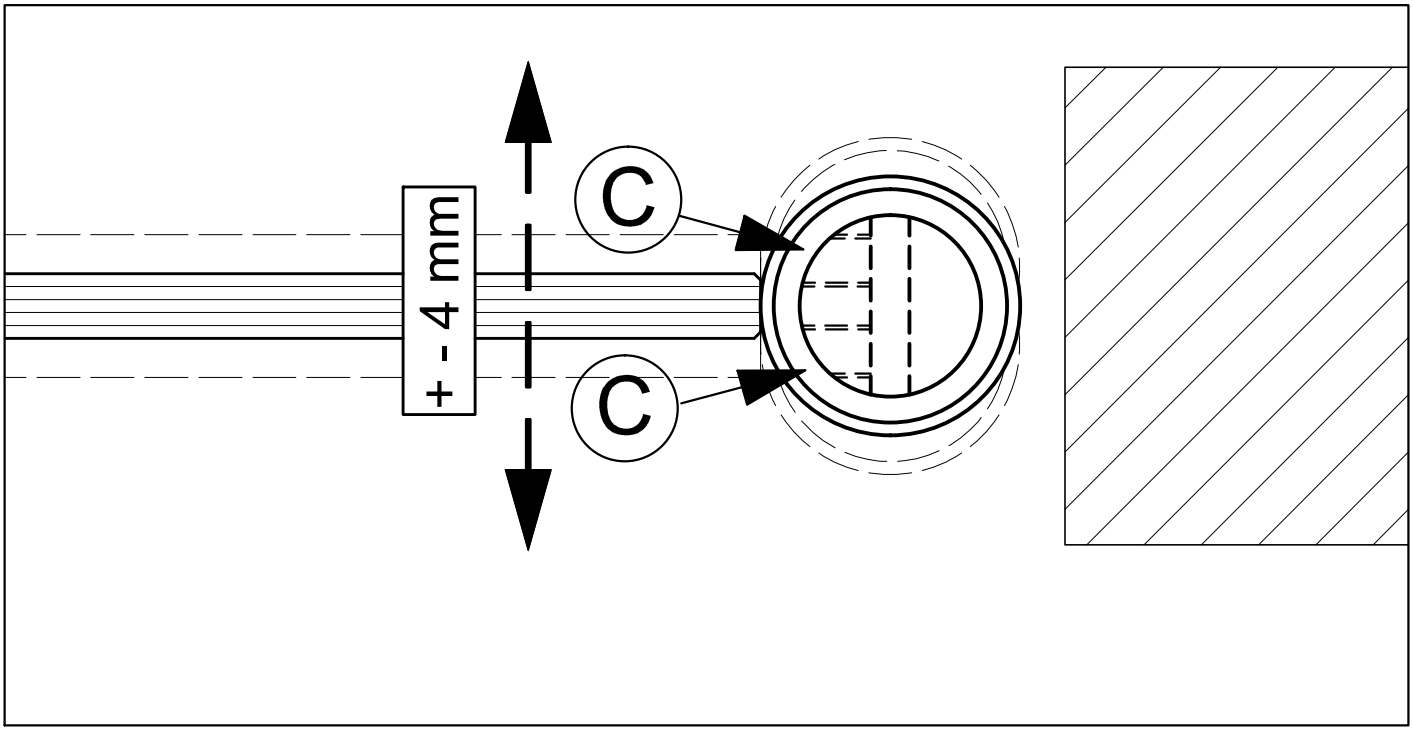

D1.12	ZENITH D1 - REGOLAZIONE "C" CERNIERA INFERIORE

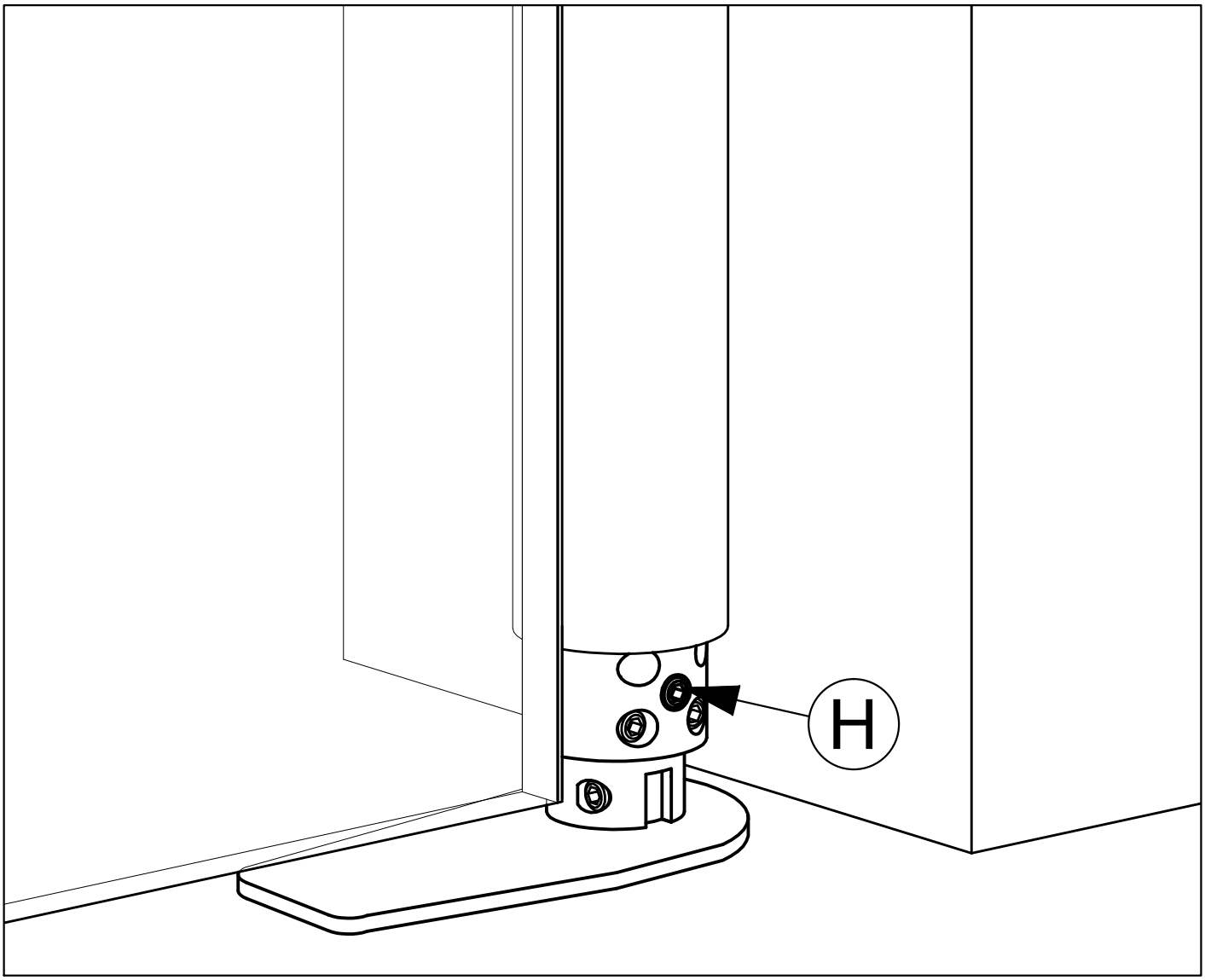

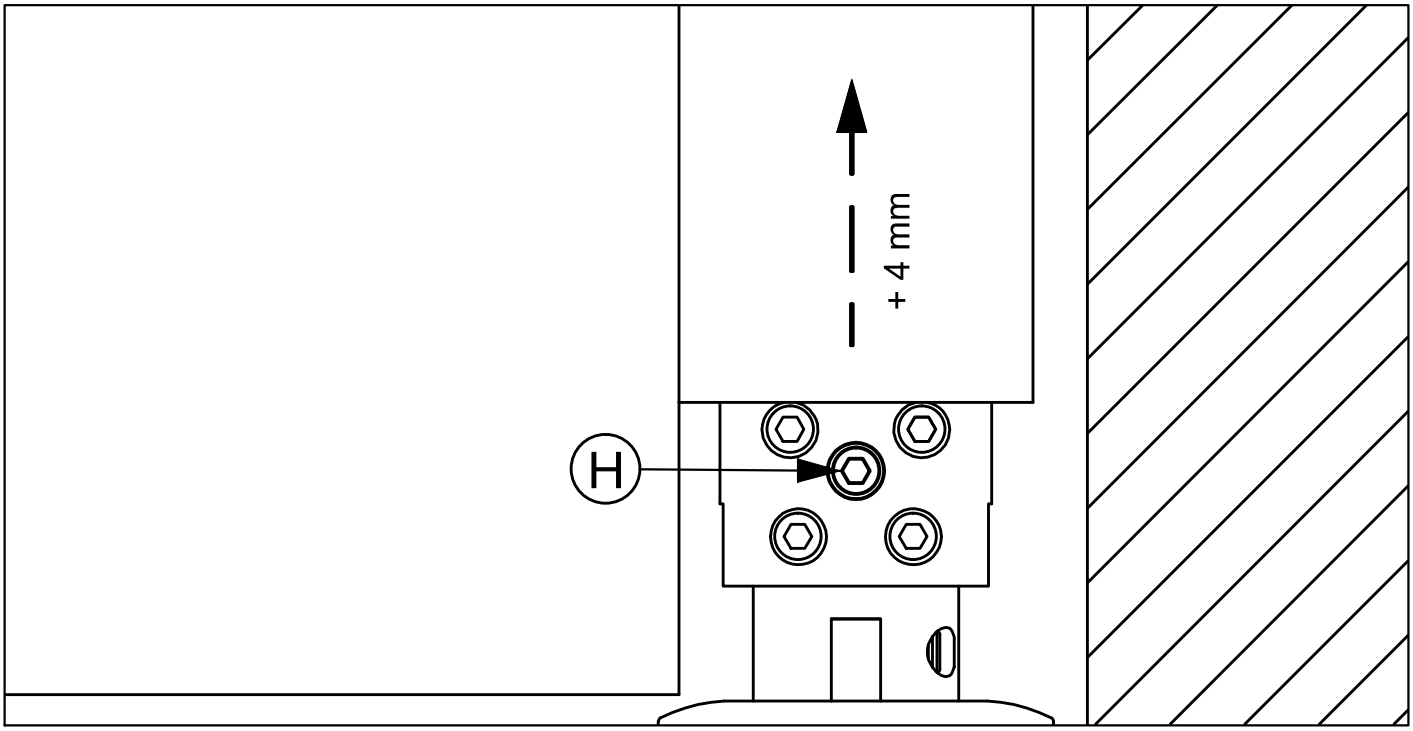

D1.13	ZENITH D1 - REGOLAZIONE "H" CERNIERA INFERIORE

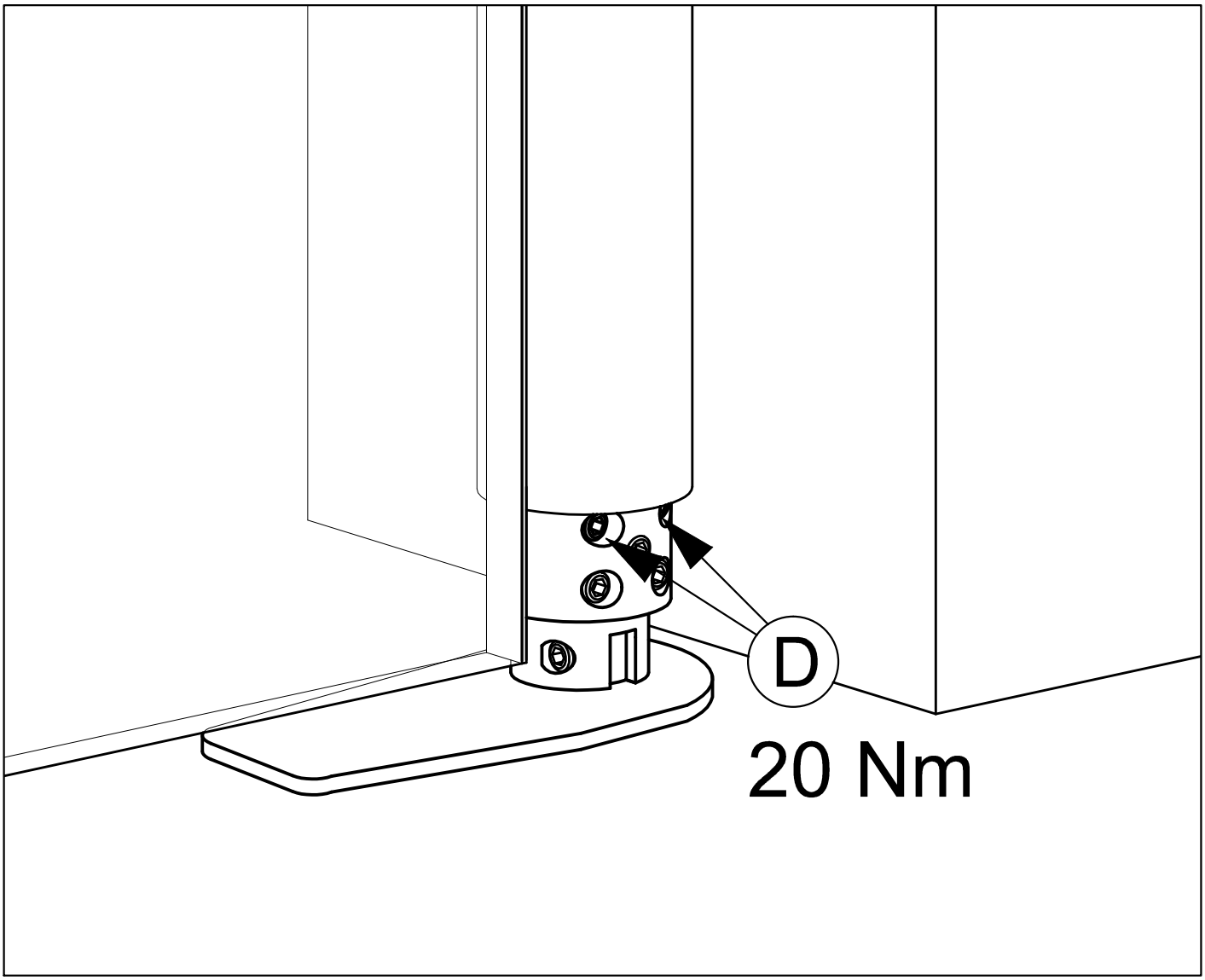

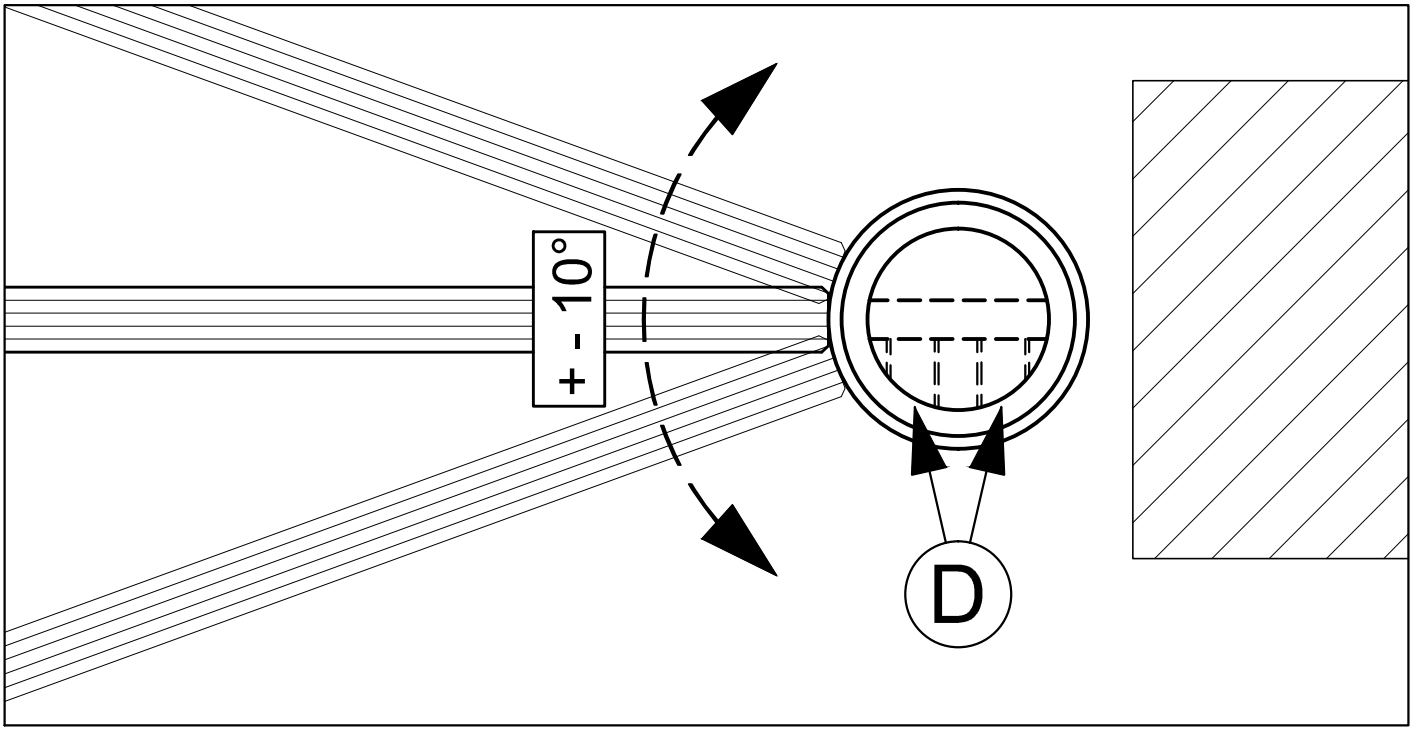

D1.14	ZENITH D1 - REGOLAZIONE "D" CERNIERA INFERIORE

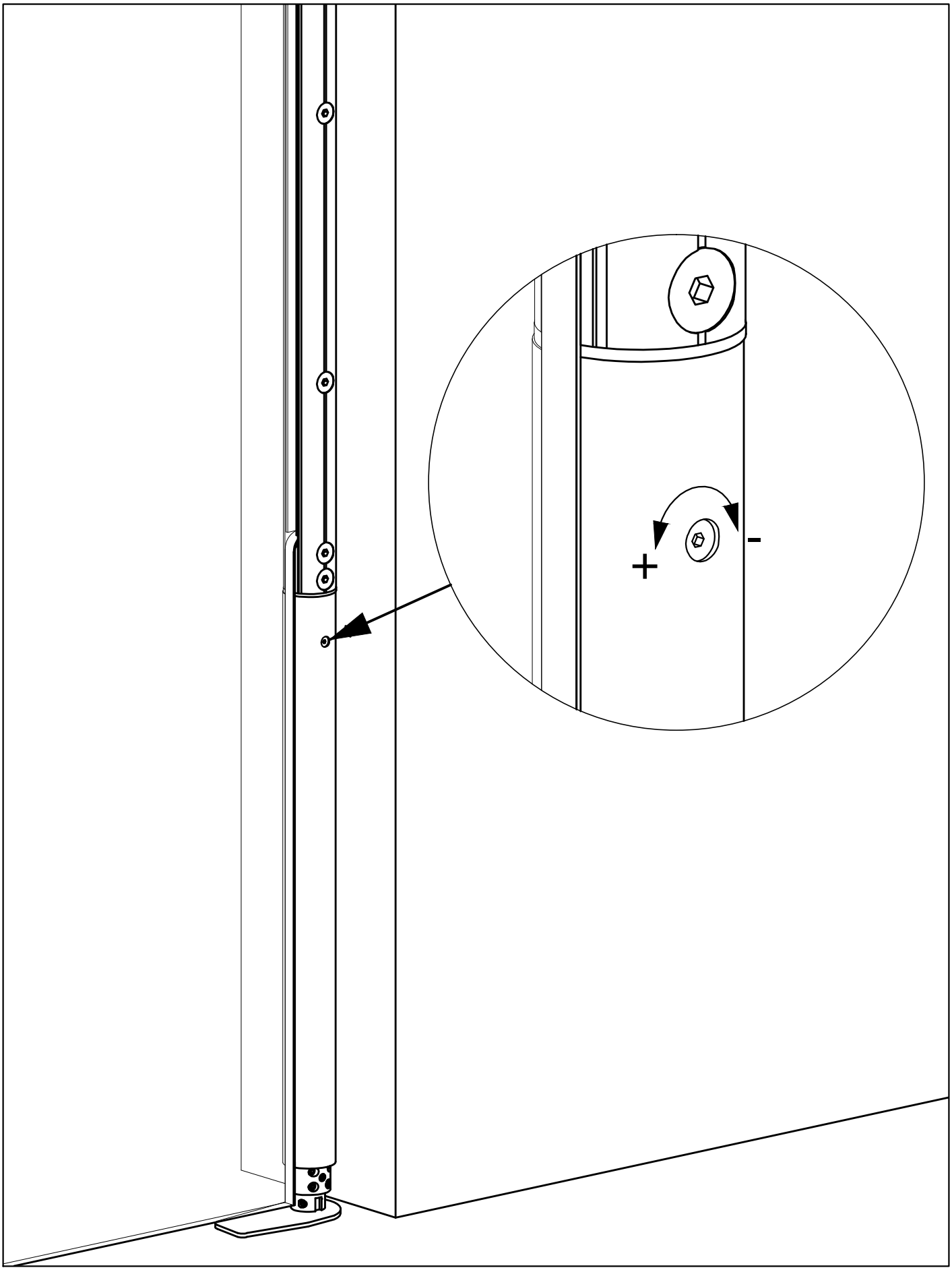

D1.15	ZENITH D1 - REGOLAZIONE DELLA VELOCITA' DI CHIUSURA

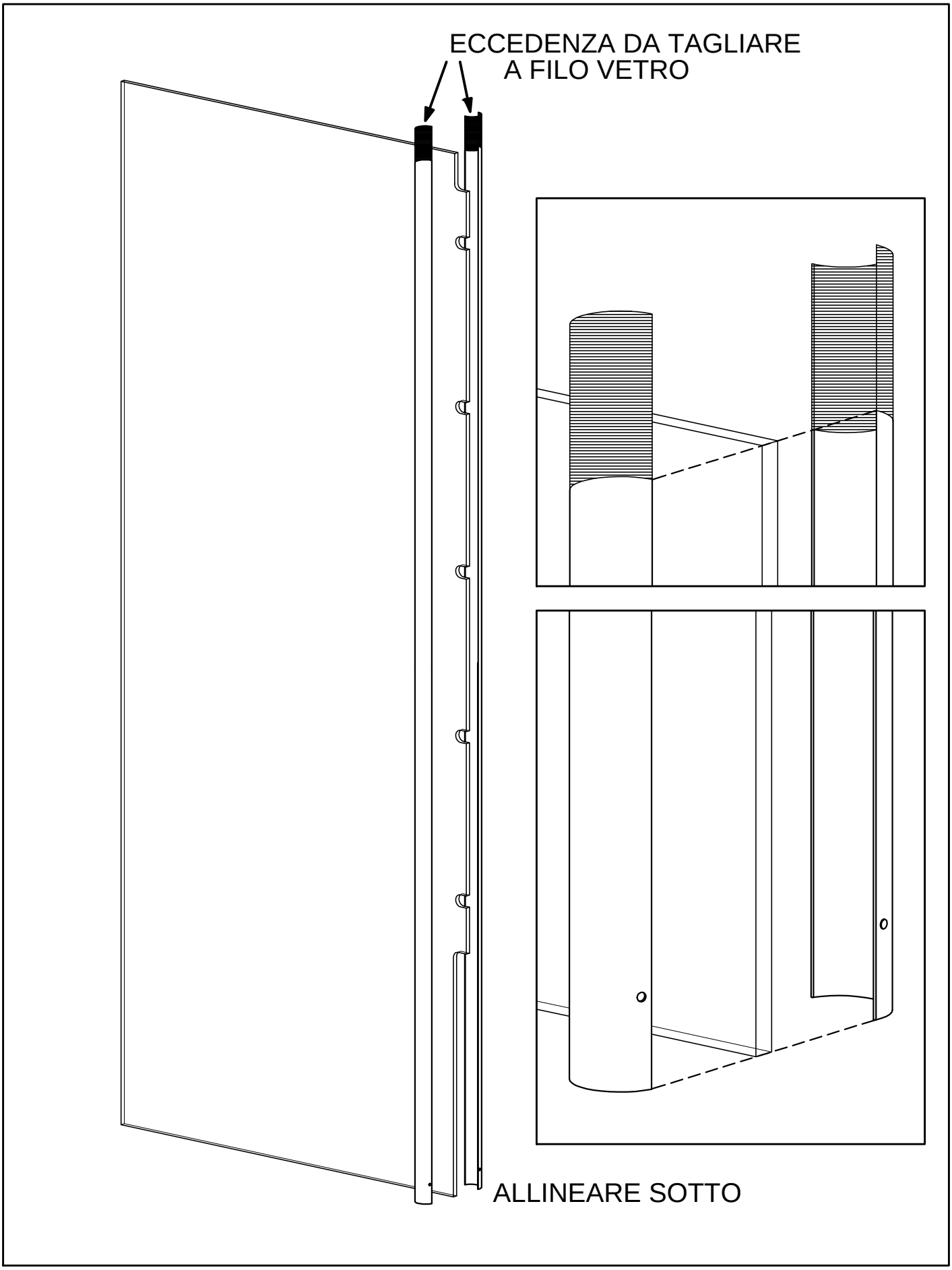

D1.16	ZENITH D1 - TAGLIO COPERTINA DI FINITURA PER IL TAGLIO DELLE COPERTNE ALLINEARE AL VETRO NELLA PARTE INFERIORE E TAGLIARE L'ECCEDENZA SUPERIORE

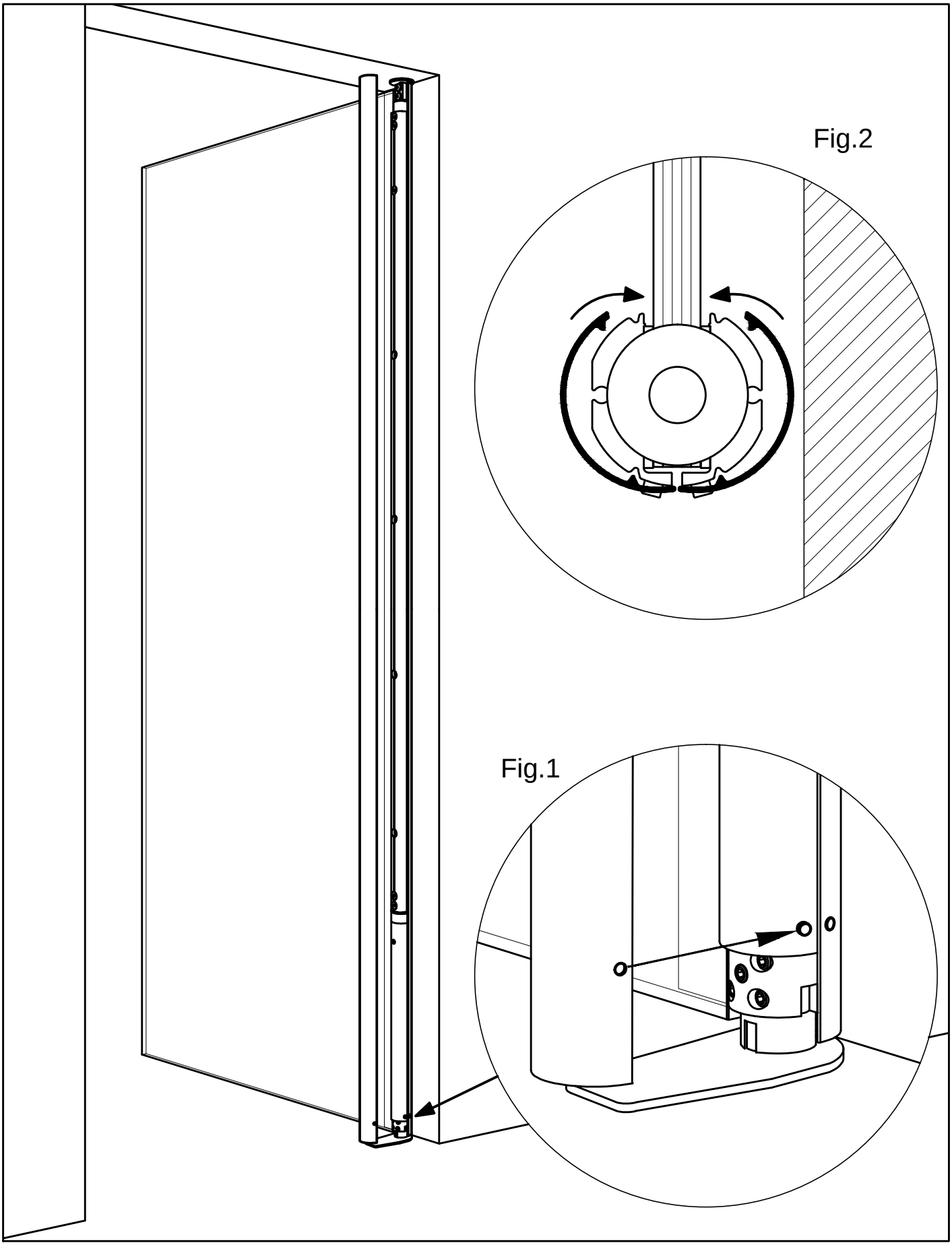

D1.17	ZENITH D1 - APPLICAZIONE COPERTINA DI FINITURA PRIMA DI AGGANCIARE LE COPERTINE , ASSICURARSI DI AVERLE POSIZIONATE CORRETTAMENTE USANDO GLI APPOSITI GRANI DI RIFERIMENTO (Fig.1) E RUOTARE POI FINO AD AGGANCIO (Fig.2)