ALFA SRL

ZENITH D - ISTRUZIONI DI INSTALLAZIONE

ver 1.1
03/2018

PORTA AD ANTA CON SOPRALUCE E FISSO LATERALE

utilizzabile per le soluzioni D3 D4 D5 D6

N.B. per l'installazione dell'anta vedere istruzioni D1 e DD1

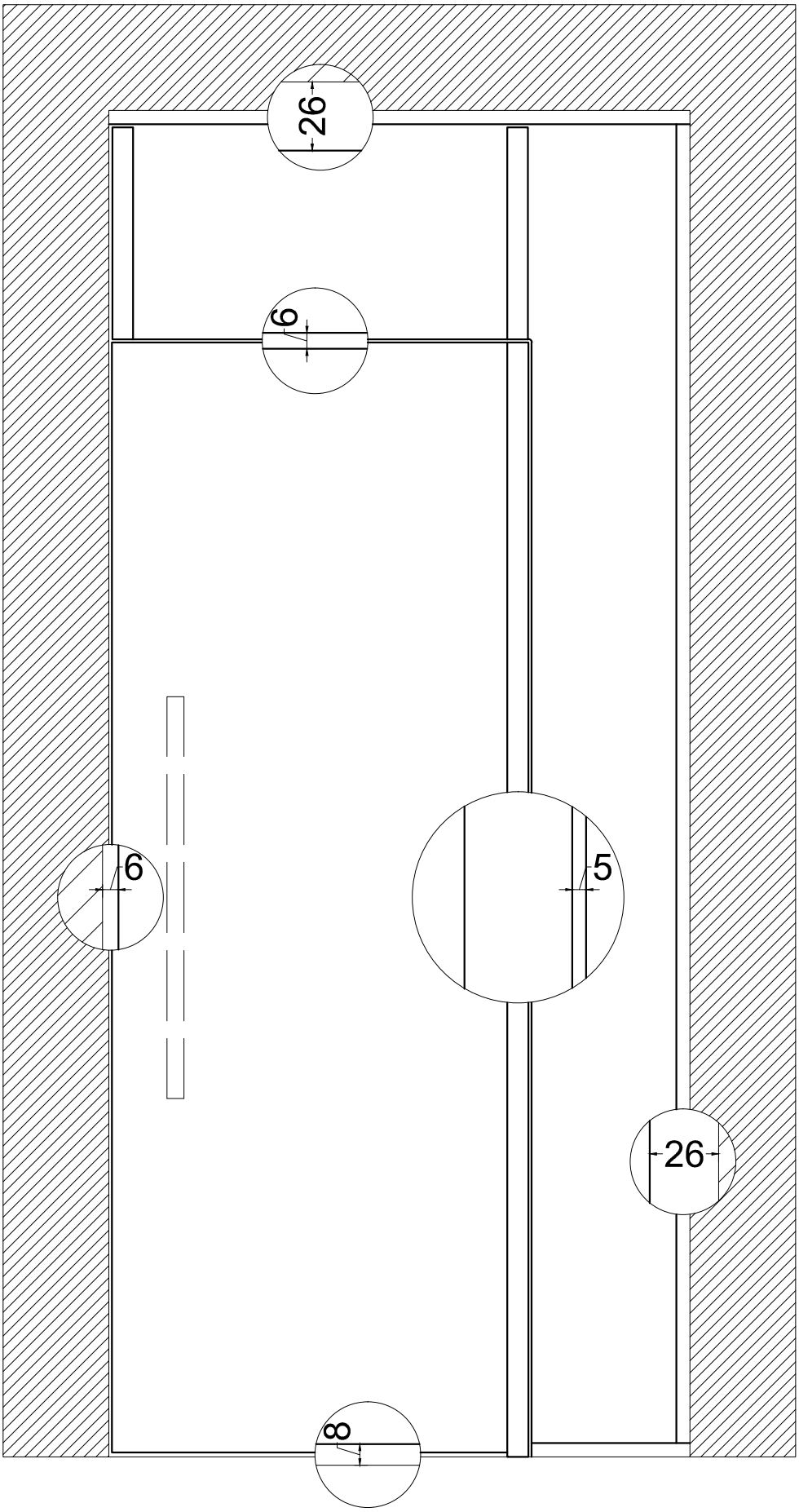

D3.01	ZENITH D3 - PORTA AD ANTA CON SOPRALUCE E FISSO LATERALE

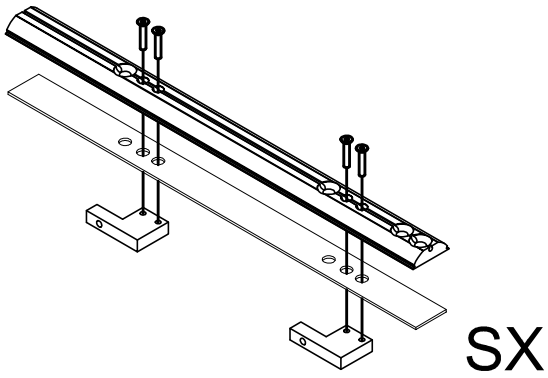

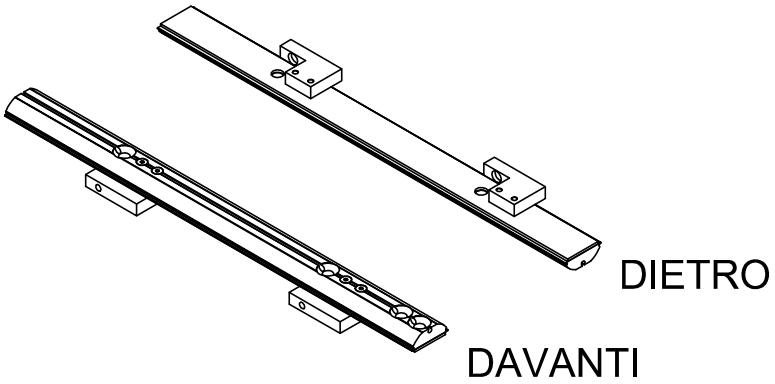

SX

D3.02	ZENITH D3 - PREDISPORRE LA STAFFA A MURO

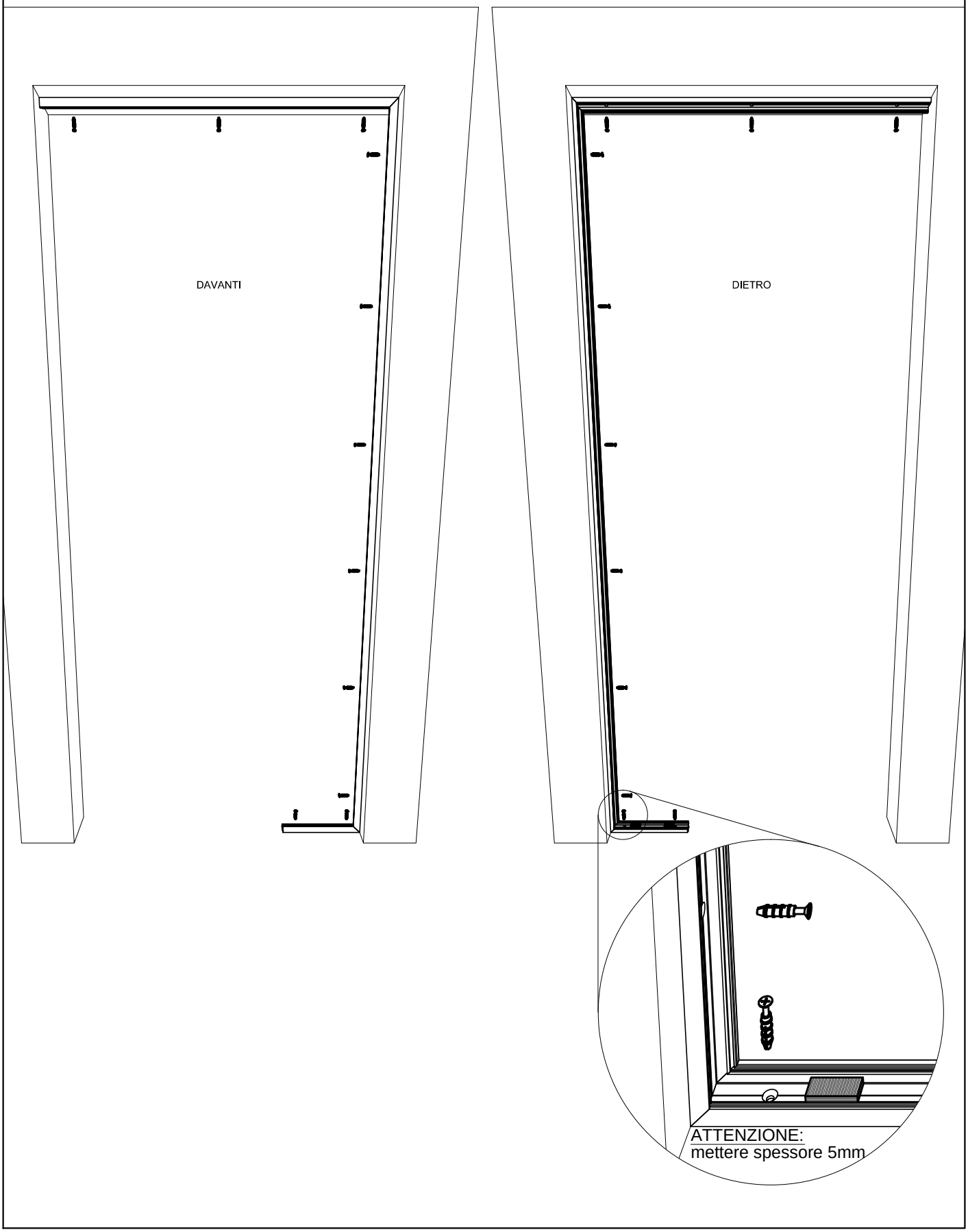

D3.03	ZENITH D3 - FISSARE A MURO E A PAVIMENTO IL FERMAVETRO

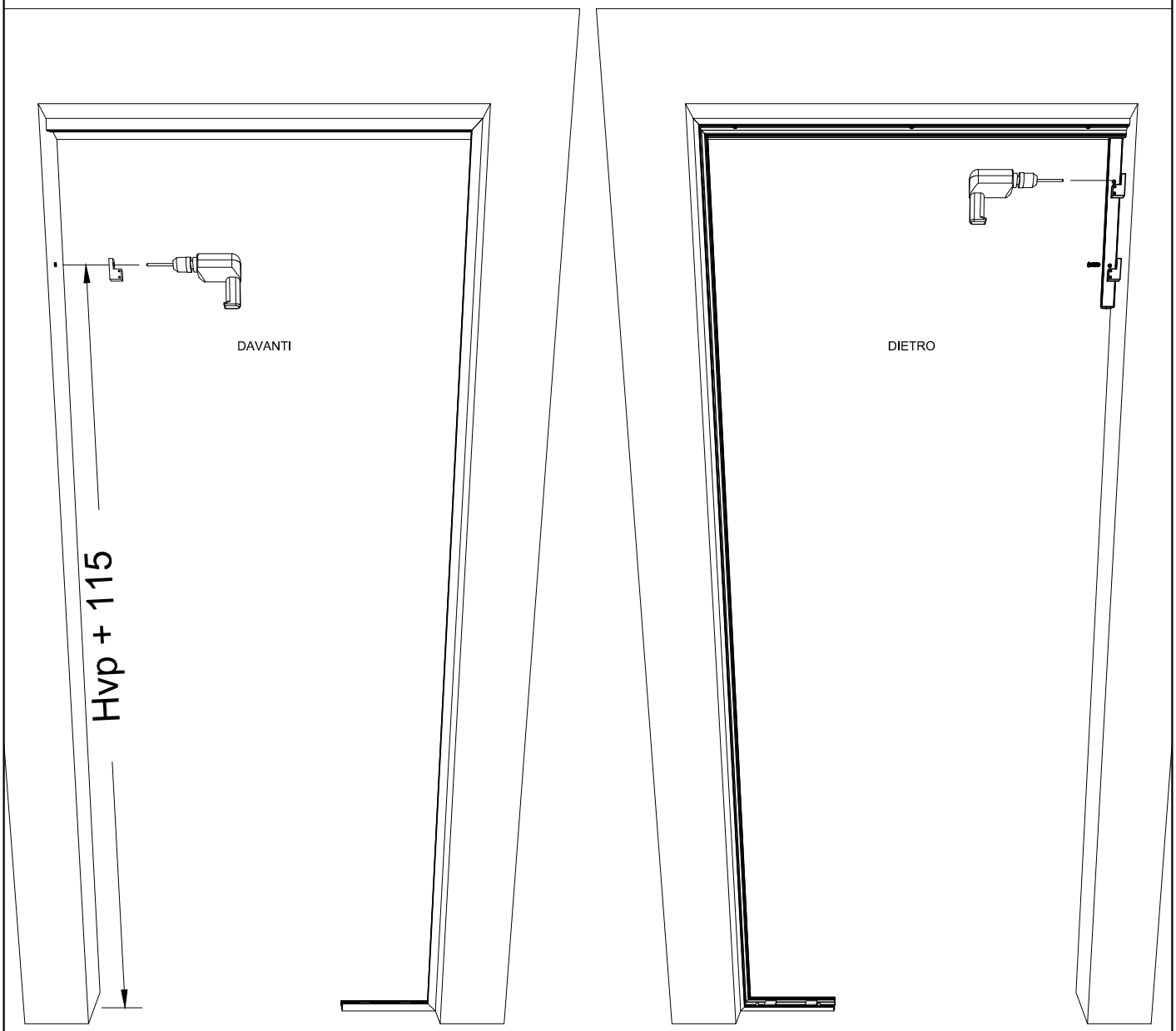

Hvp= Altezza anta in vetro

D3.04	ZENITH D3 - POSIZIONE PRIMO FORO DELL'ARTICOLO SF KIT ZD 00

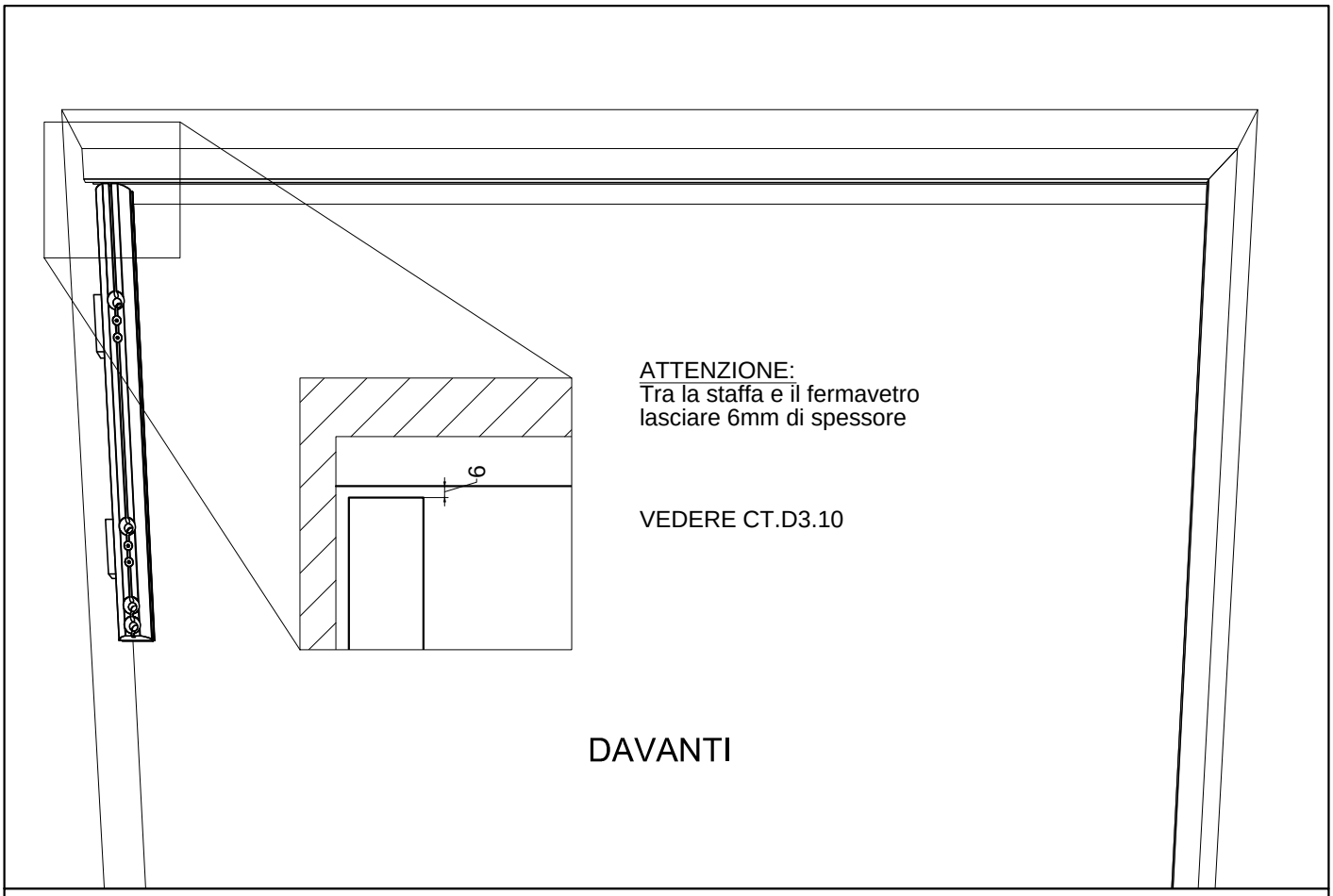

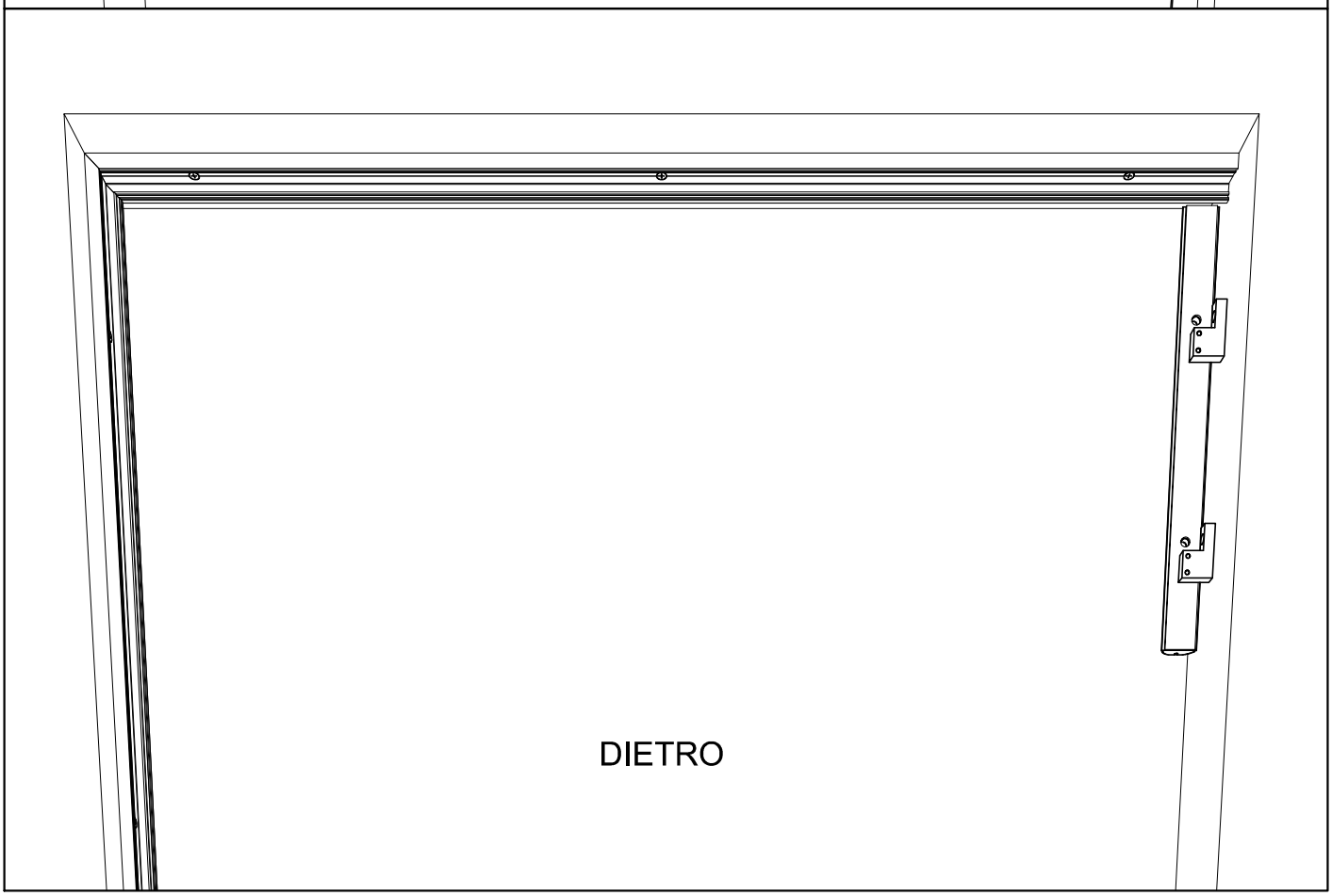

D3.05	ZENITH D3 - FISSARE A MURO LA STAFFA SINISTRA

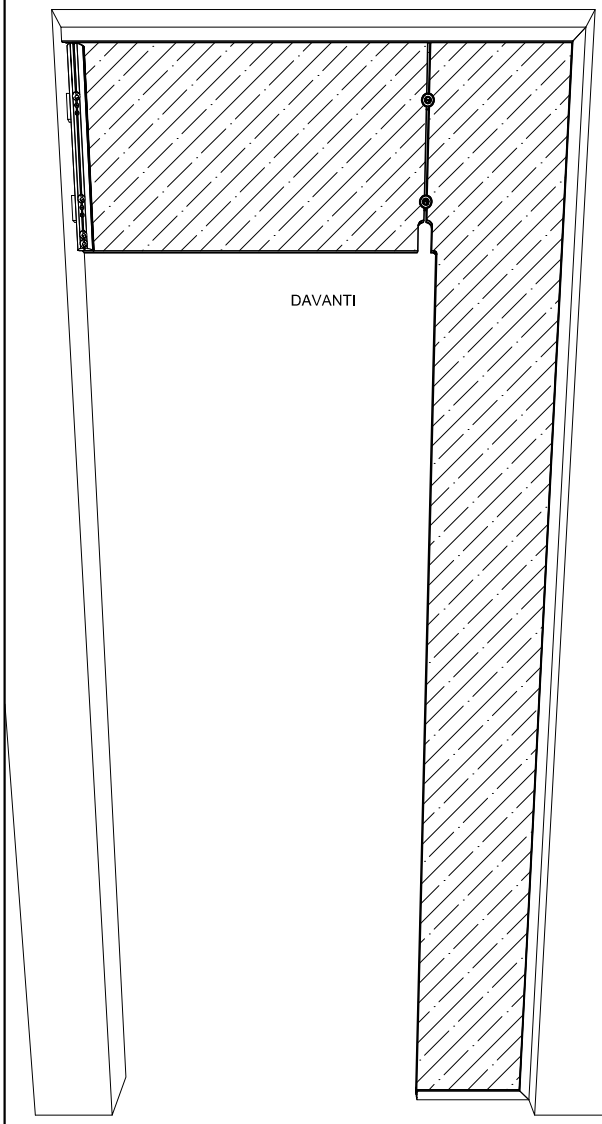

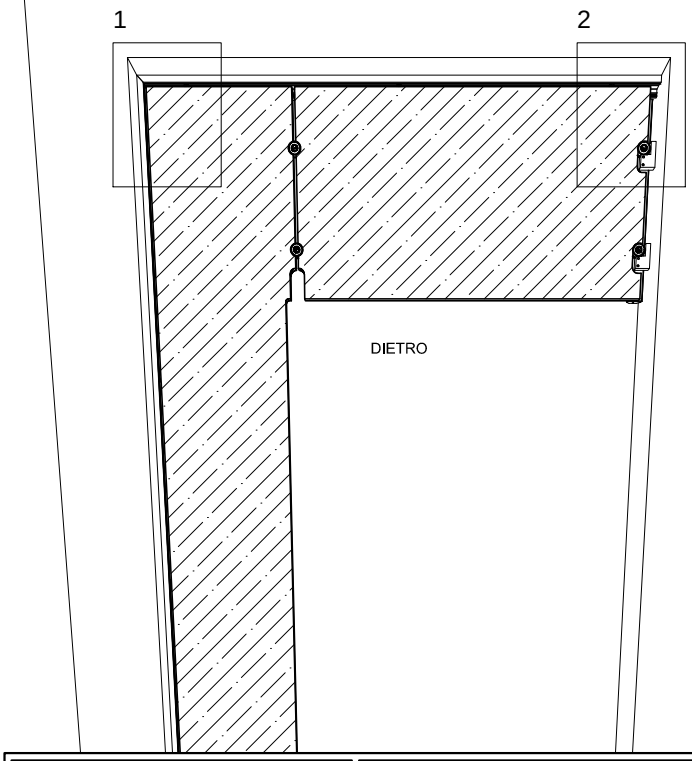

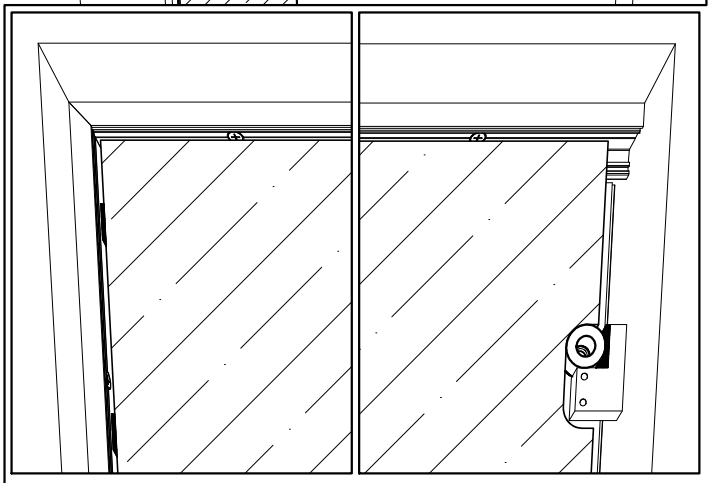

1 2

ATTENZIONE:
Bloccare il possibile movimento fisso laterale - sopraluce con appositi spessori nelle posizioni indicate

D3.06	ZENITH D3 - MONTARE IL FISSO LATERALE E IL SOPRALUCE

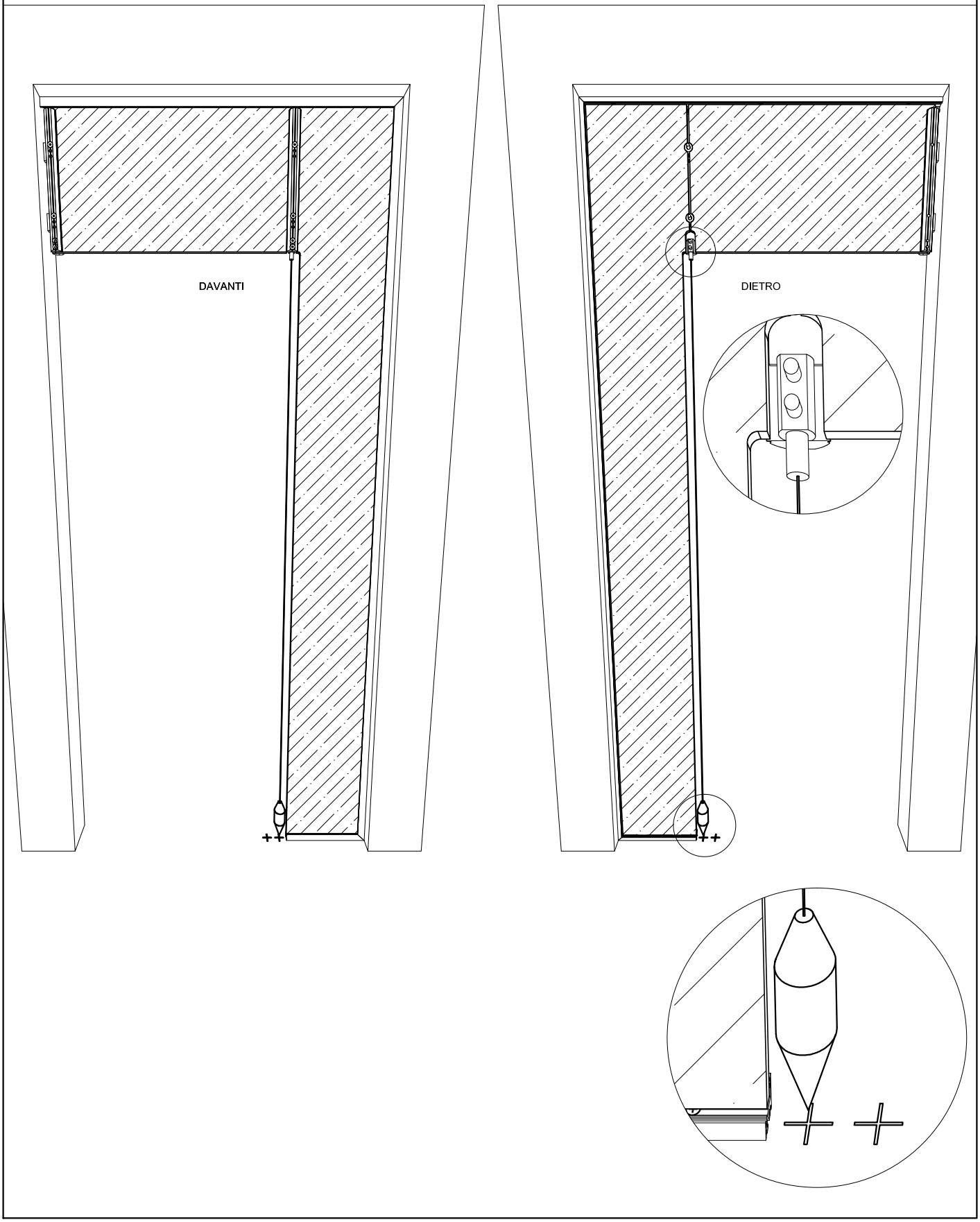

D3.07	ZENITH D3 - MONTARE I PRESSORI E IL PERNO ED INDIVIDUARE IL CENTRO DEL CHIUDIPORTA A TERRA COME INDICATO

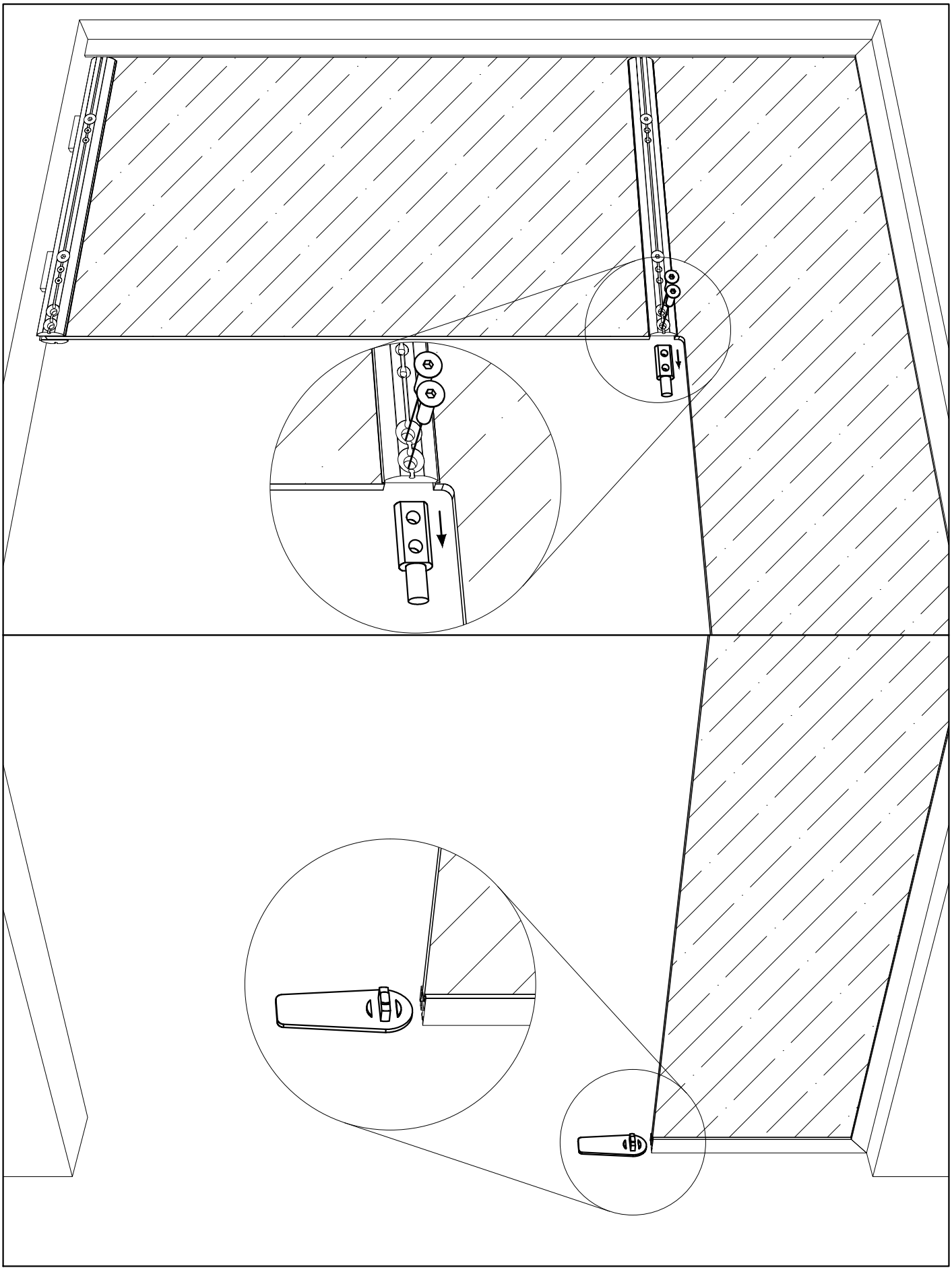

D3.08	ZENITH D3 - RIMUOVERE IL PERNO SUPERIORE E FISSARE A TERRA L'ACCESSORIO INDICATO (vedi istruzioni di installazione anta)

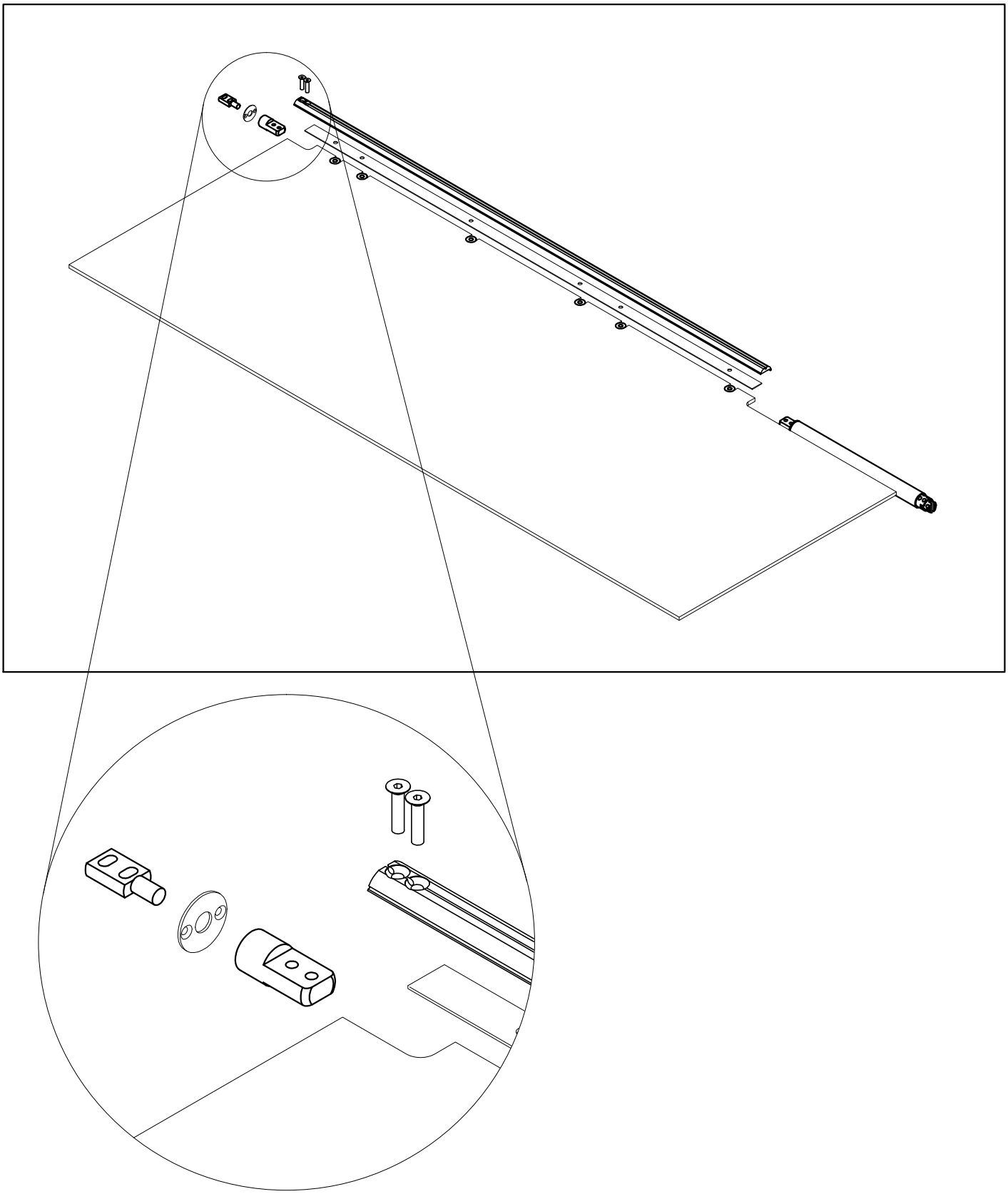

D3.09	ZENITH D3 - MONTARE CHIUDIPORTA, PRESSORI E ACCESSORI SULL'ANTA IN VETRO COME INDICATO

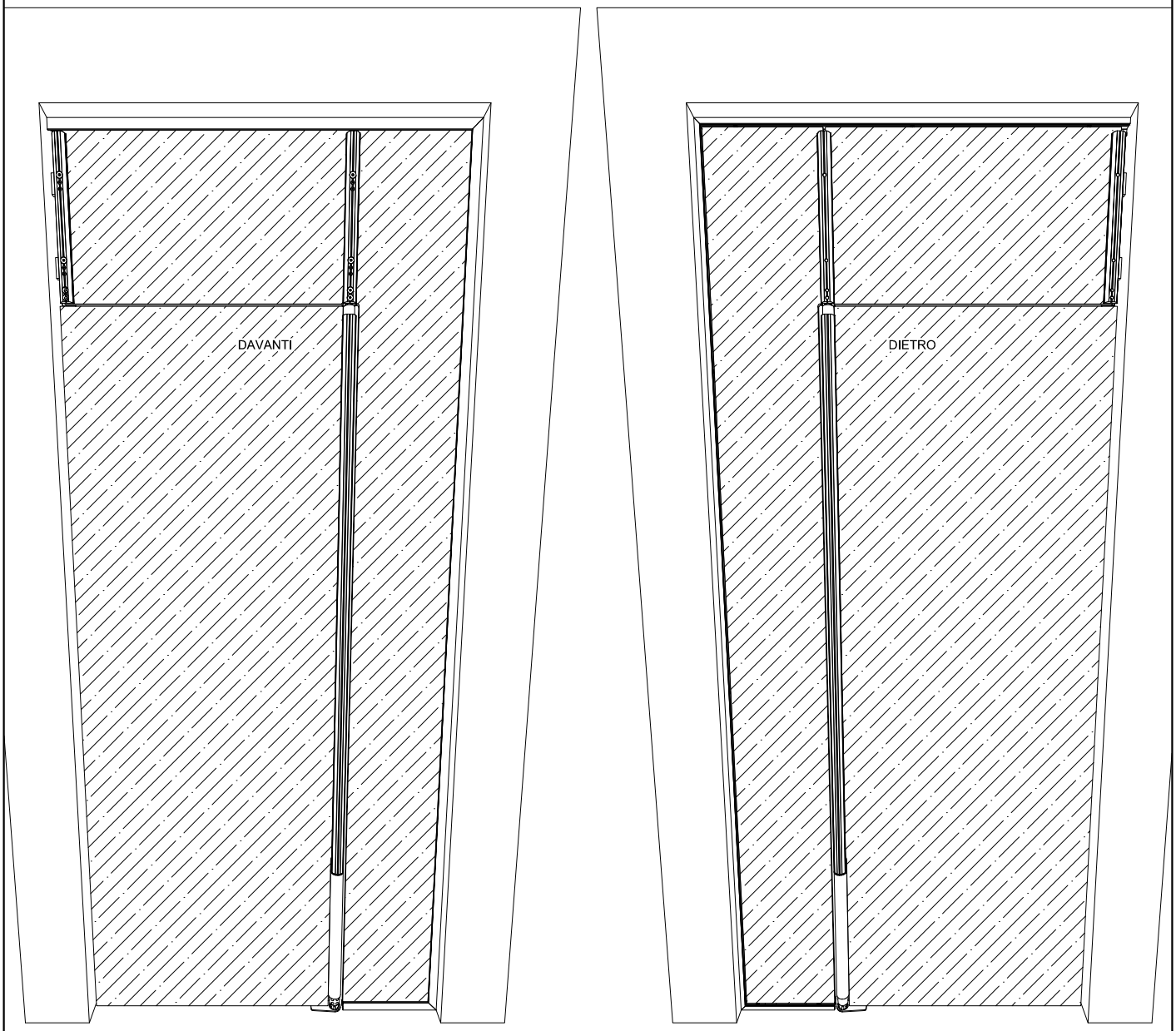

D3.10	ZENITH D3 - POSARE L'ANTA E MONTARE I PRESSORI RIMANENTI

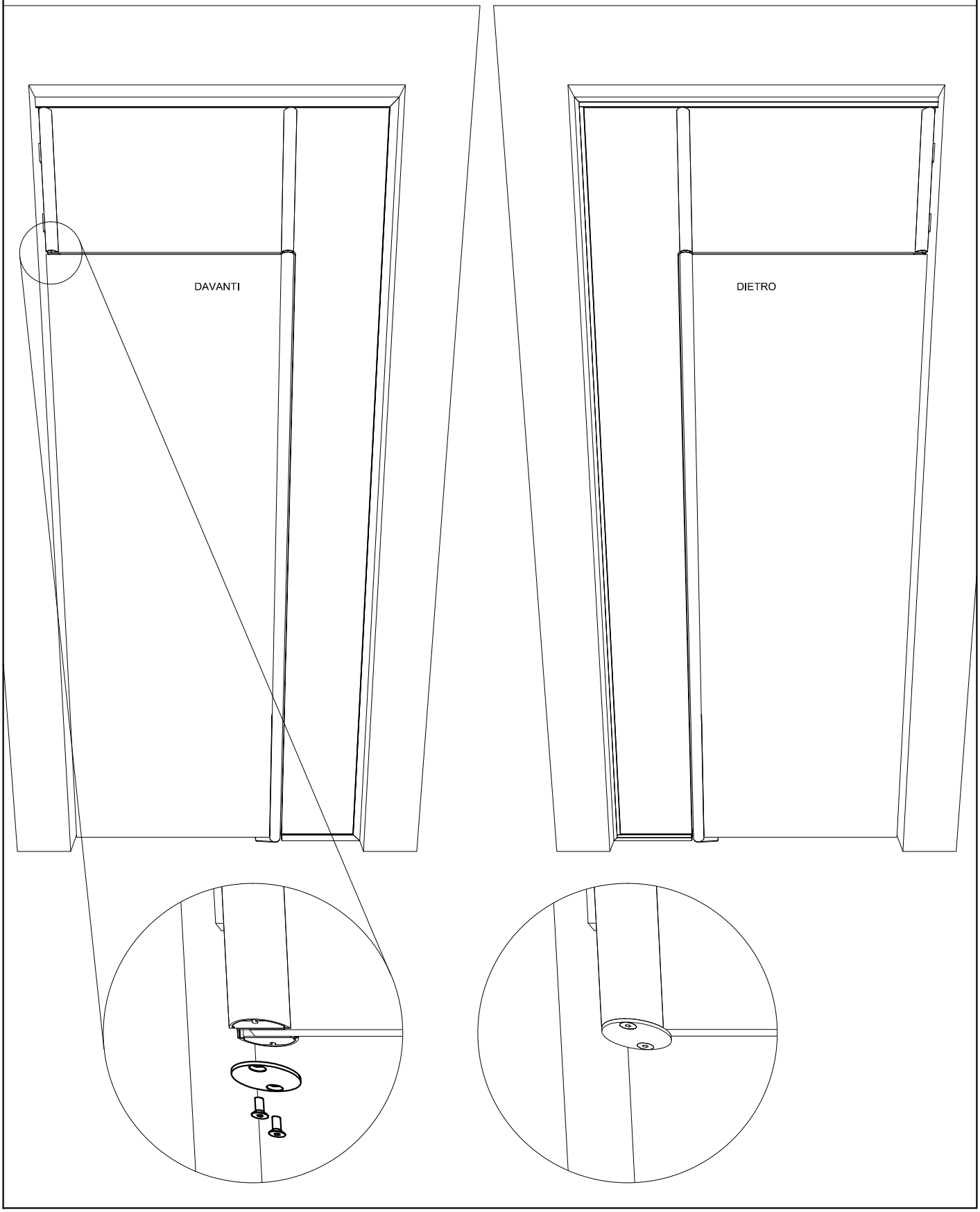

D3.11	ZENITH D3 - MONTARE LE COPERTINE E I FERMAVETRI PERIMETRALI RIMANENTI