ALFA SRL

ZENITH D - ISTRUZIONI DI INSTALLAZIONE

ver 1.0
06/2011

PORTA AD ANTA CON SOPRALUCE
soluzioni D2 e DD2

N.B. per l'installazione dell'anta vedere istruzioni D1 e DD1

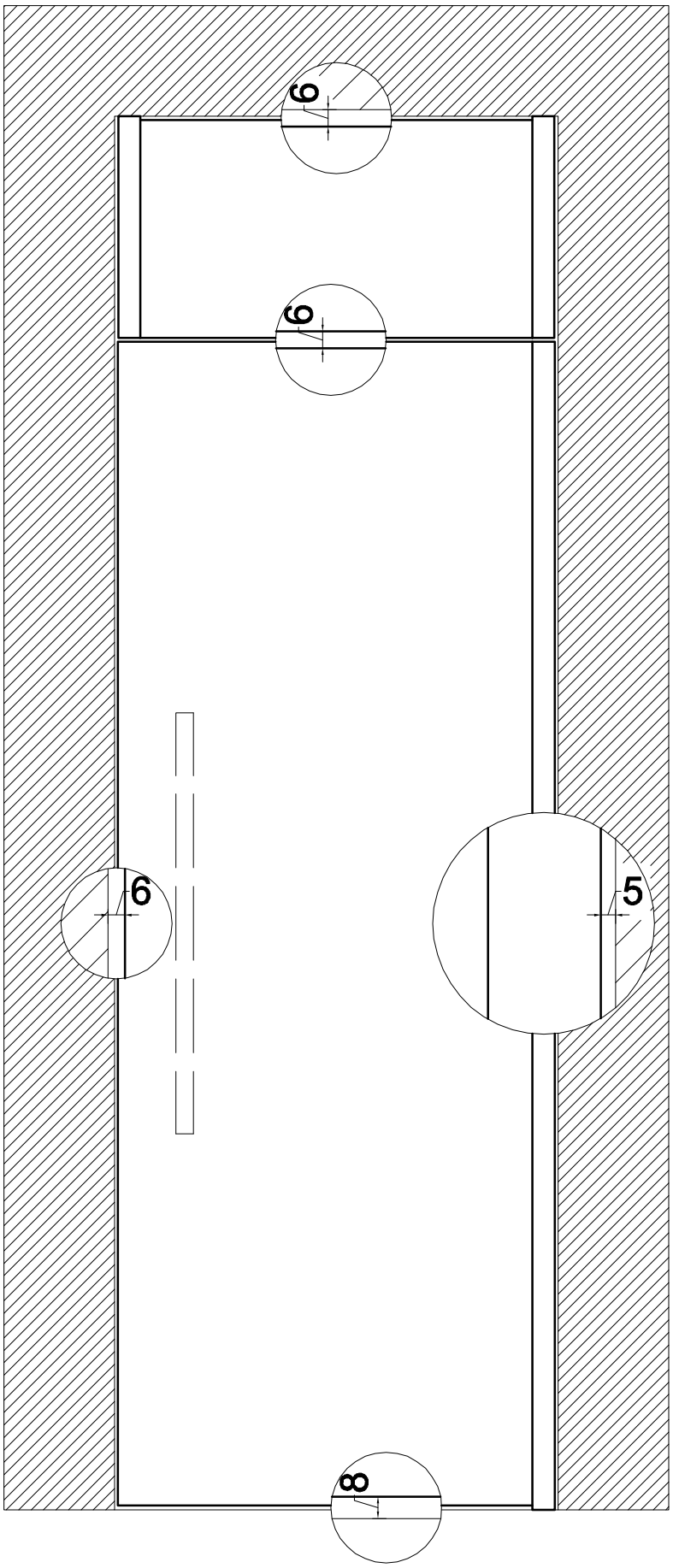

D2.01	ZENITH D2 - PORTA AD ANTA CON SOPRALUCE

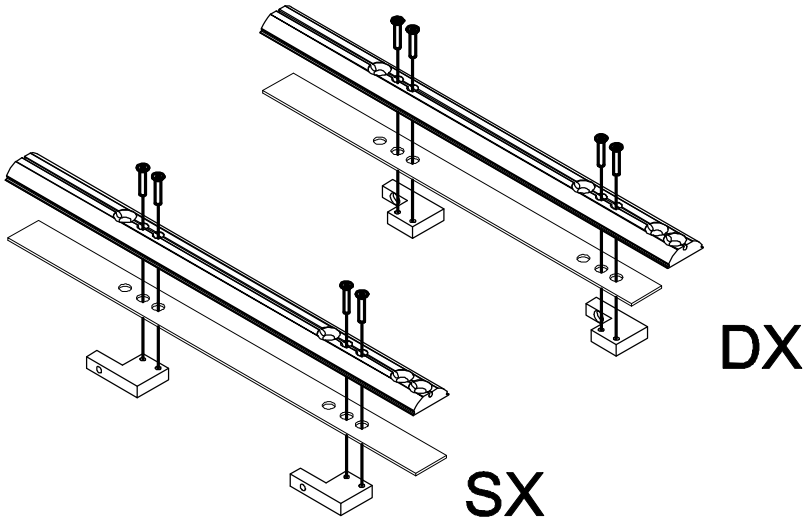

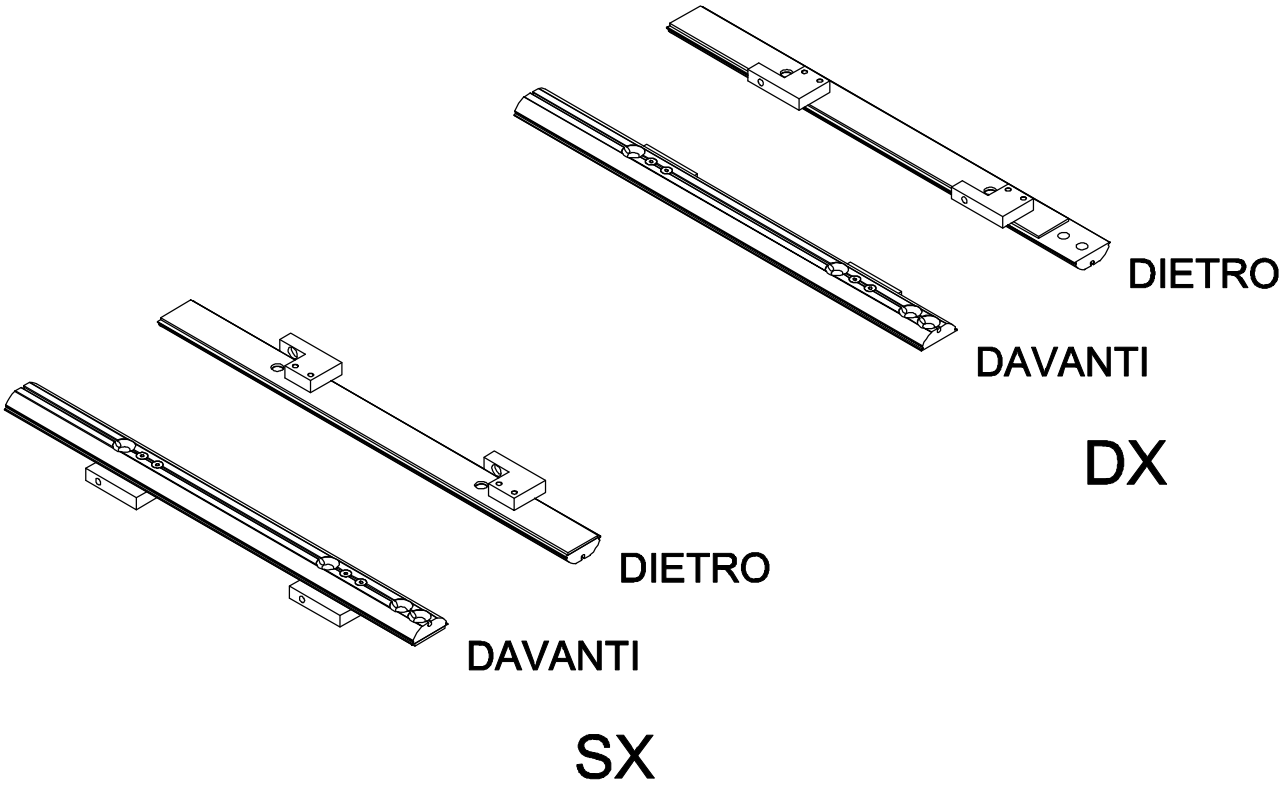

D2.02	ZENITH D2 - PREDISPORRE LE STAFFE A MURO

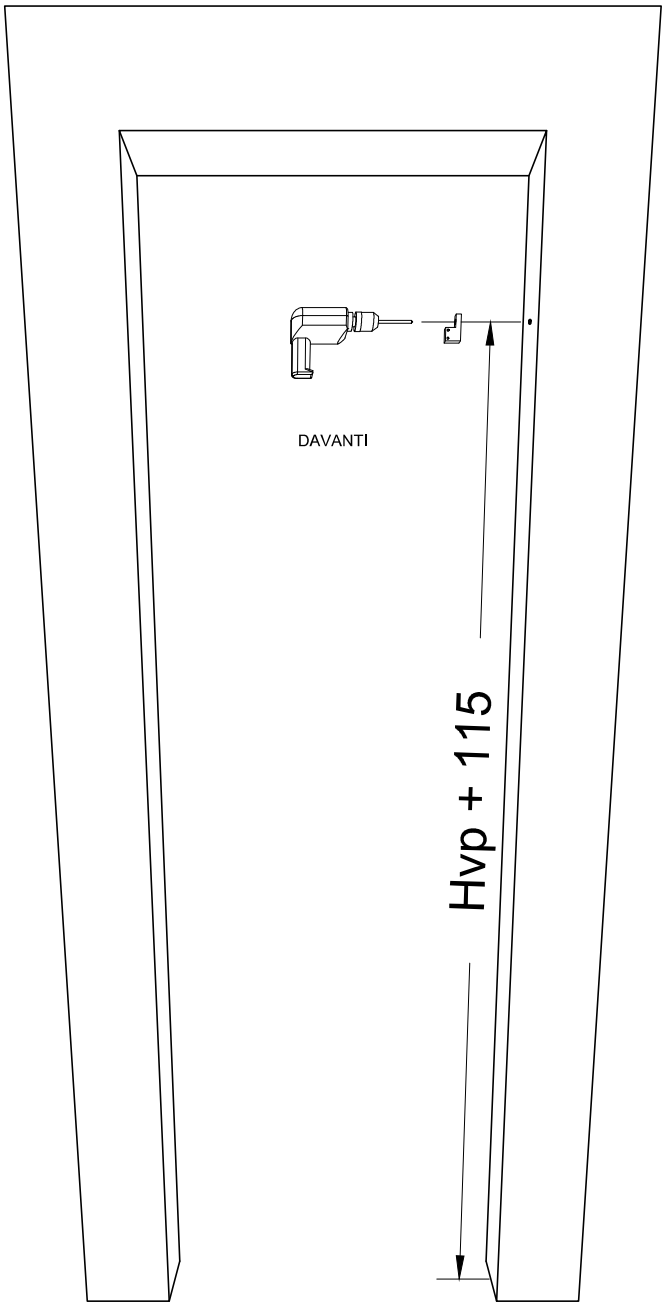

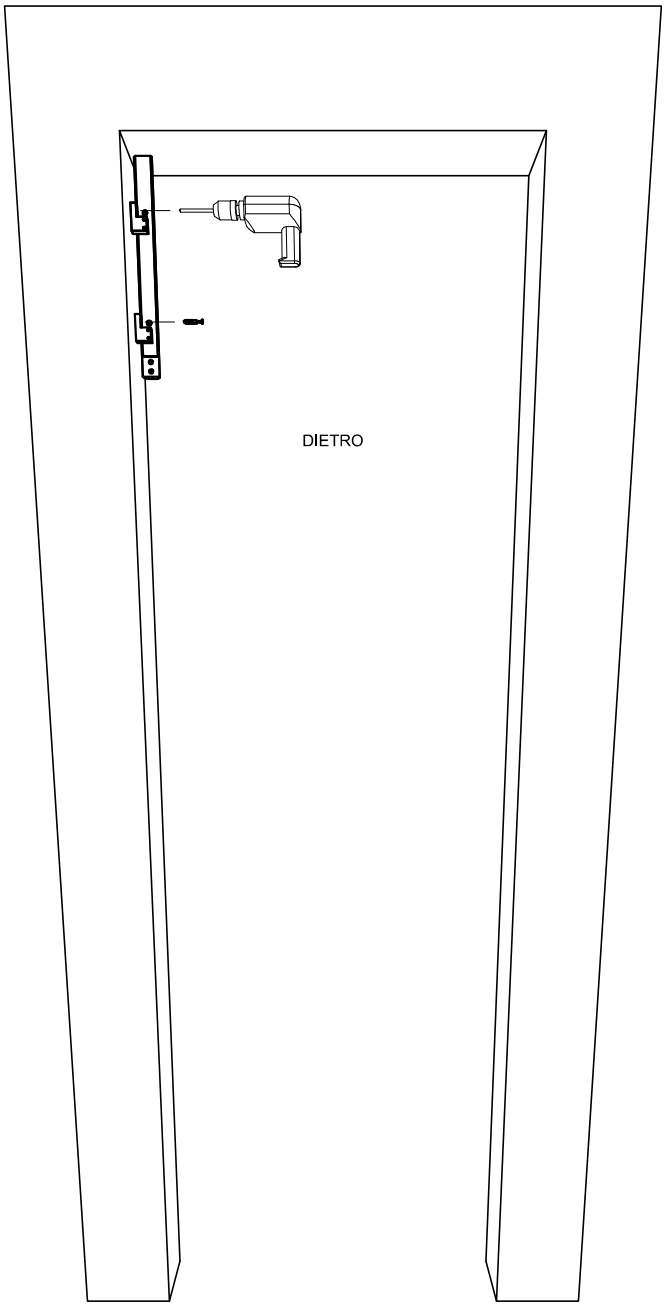

D2.03	ZENITH D2 - POSIZIONE DEL PRIMO FORO PER FISSAGGIO ARTICOLO SF KIT ZD 00

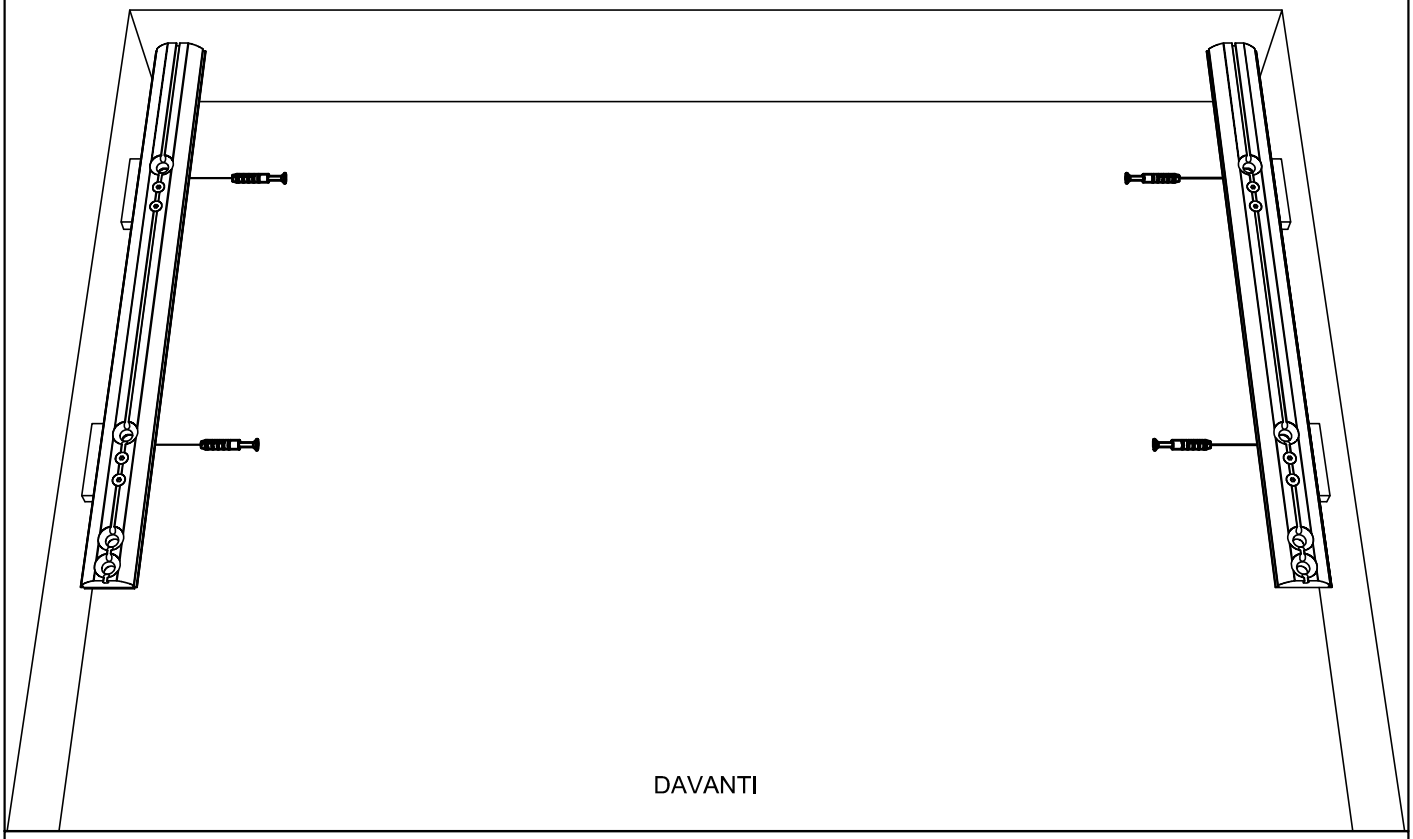

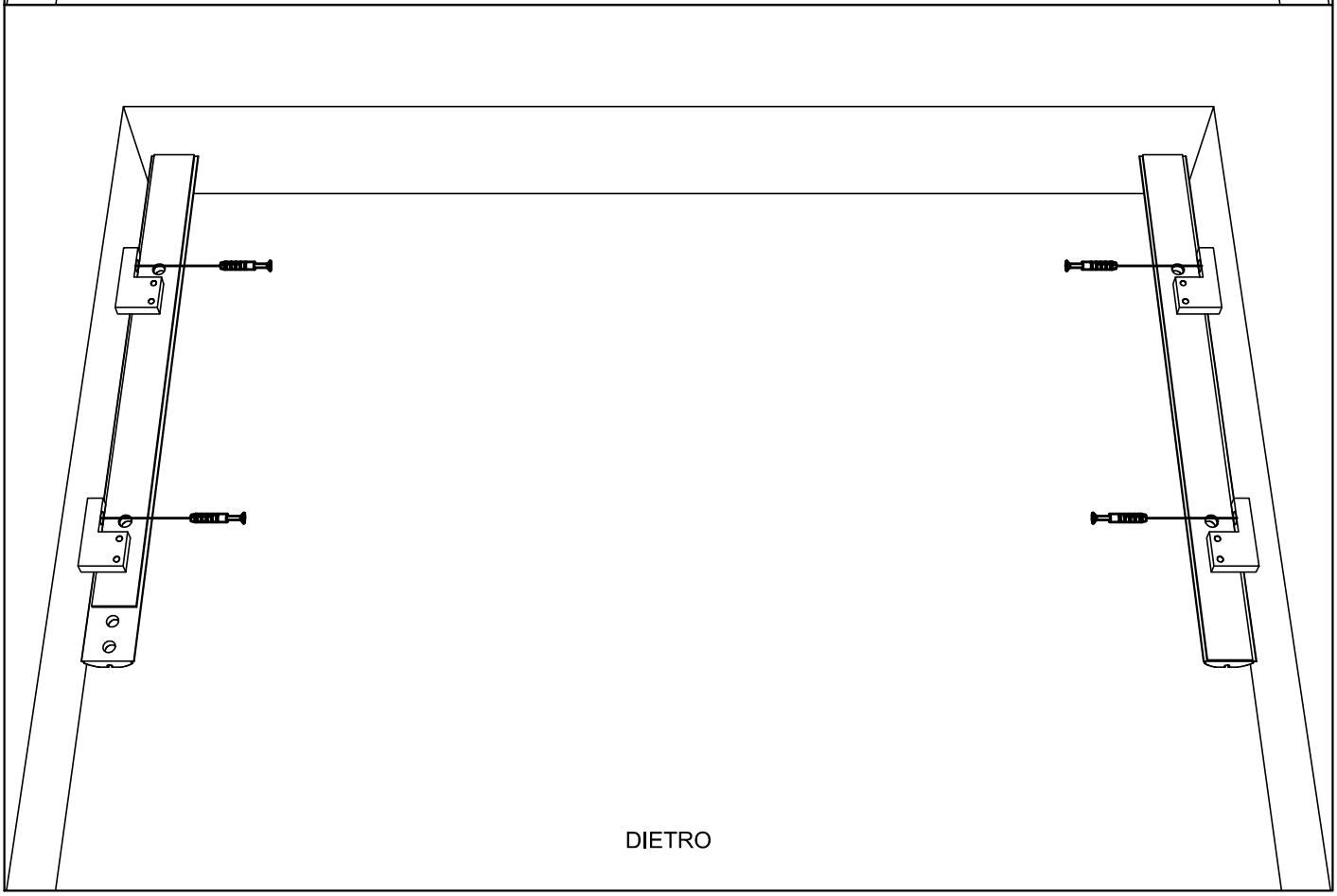

D2.04	ZENITH D2 - FISSARE A MURO LE STAFFE

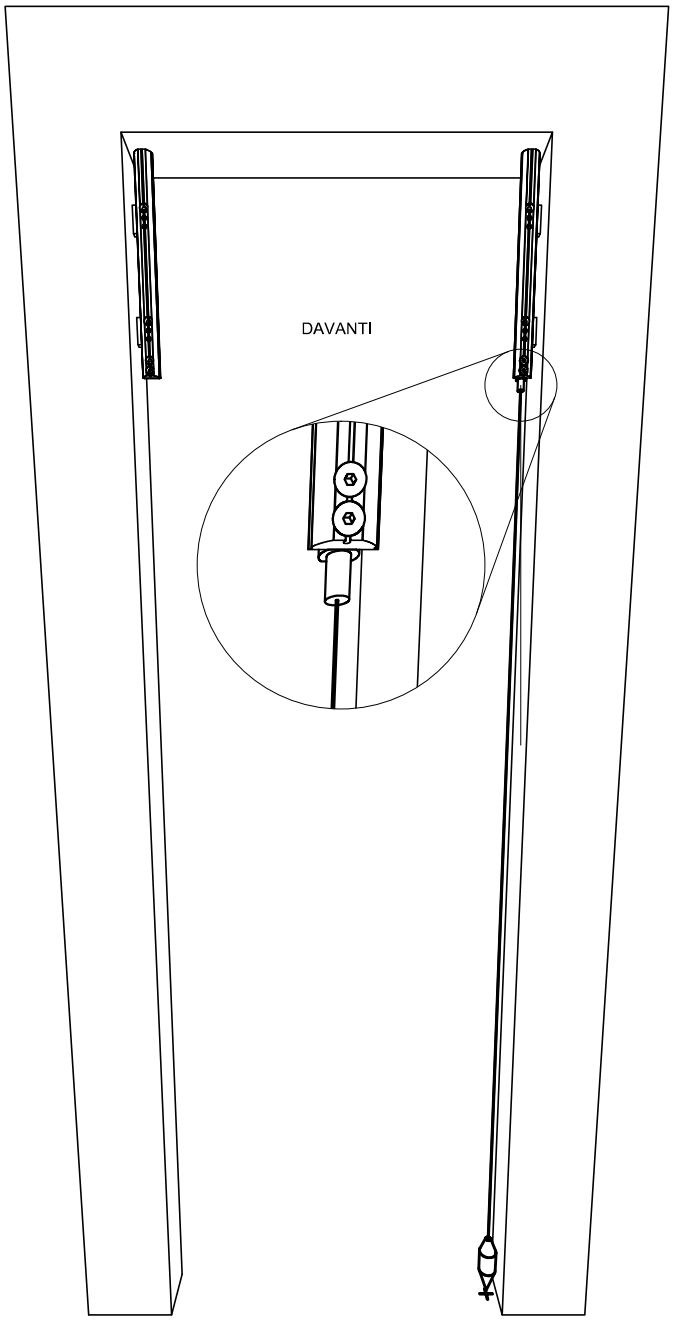

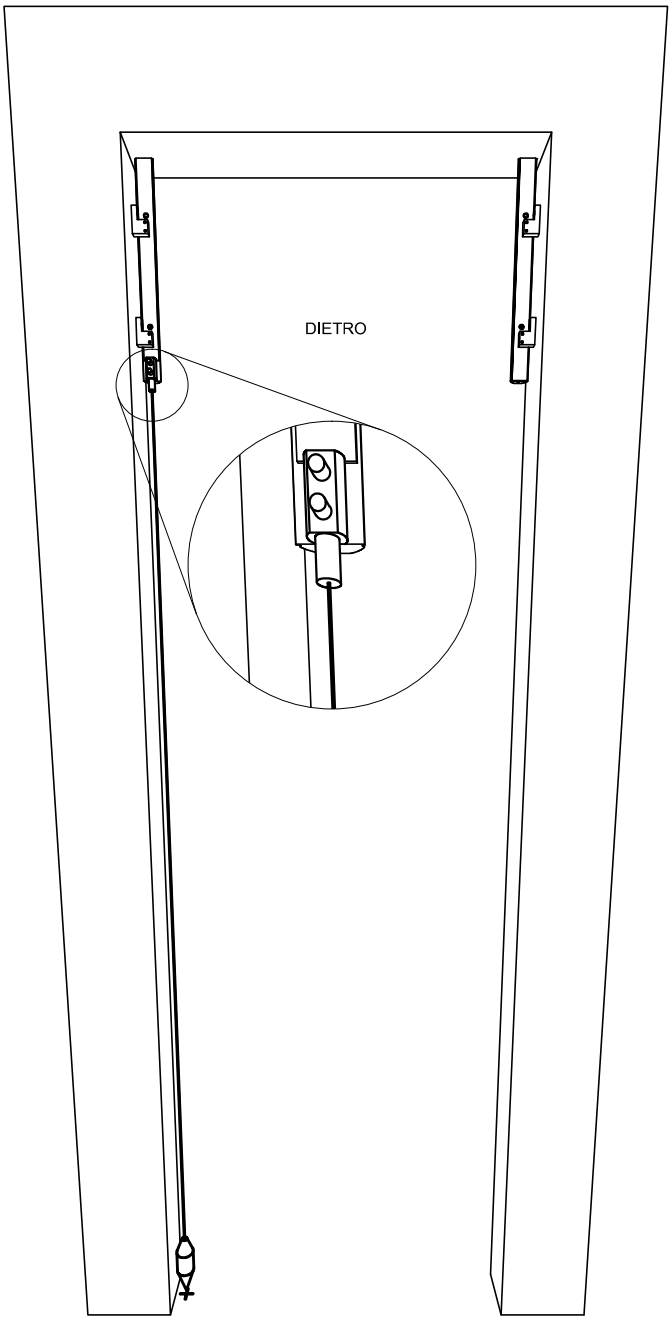

D2.05	ZENITH D2 - MONTARE IL PERNO INDICATO E INDIVIDUARE IL CENTRO DEL CHIUDIPORTA A TERRA COME INDICATO

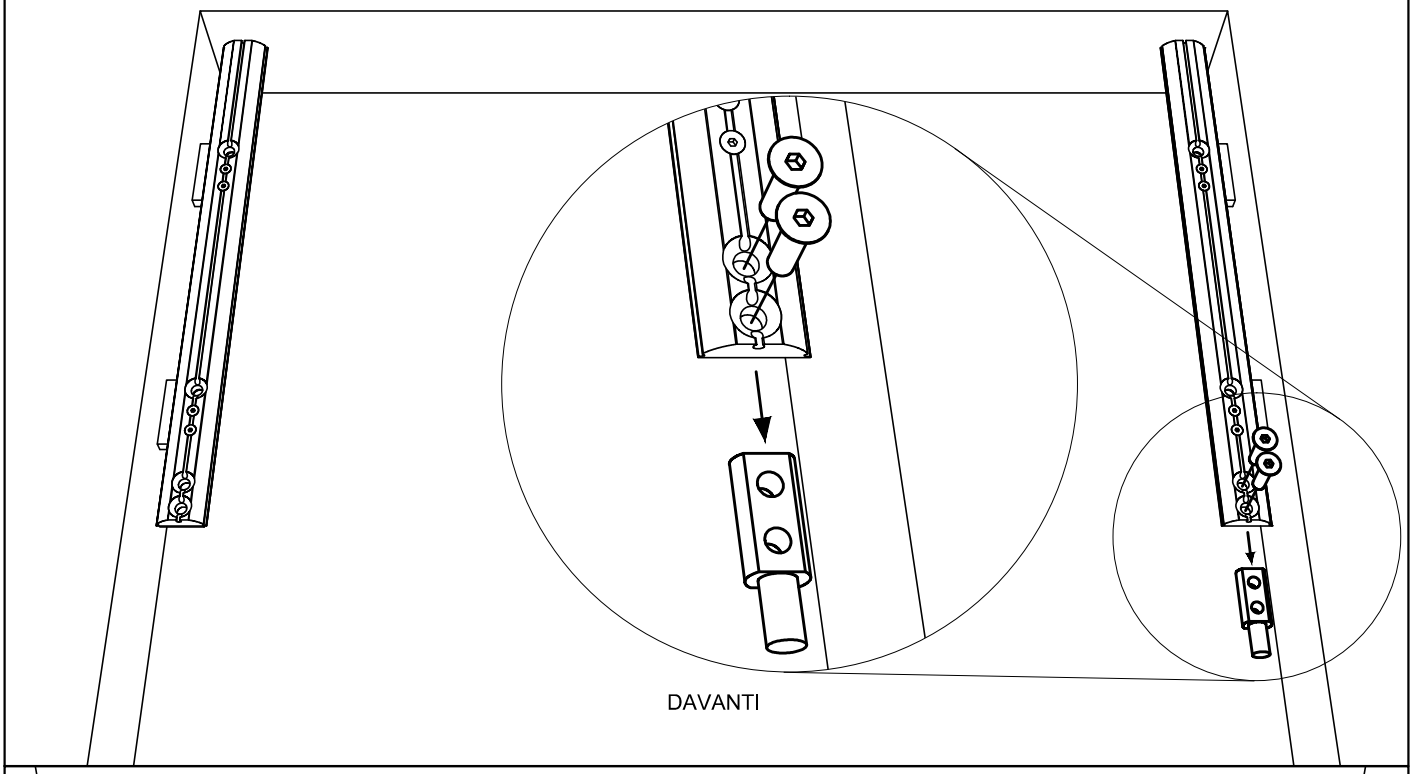

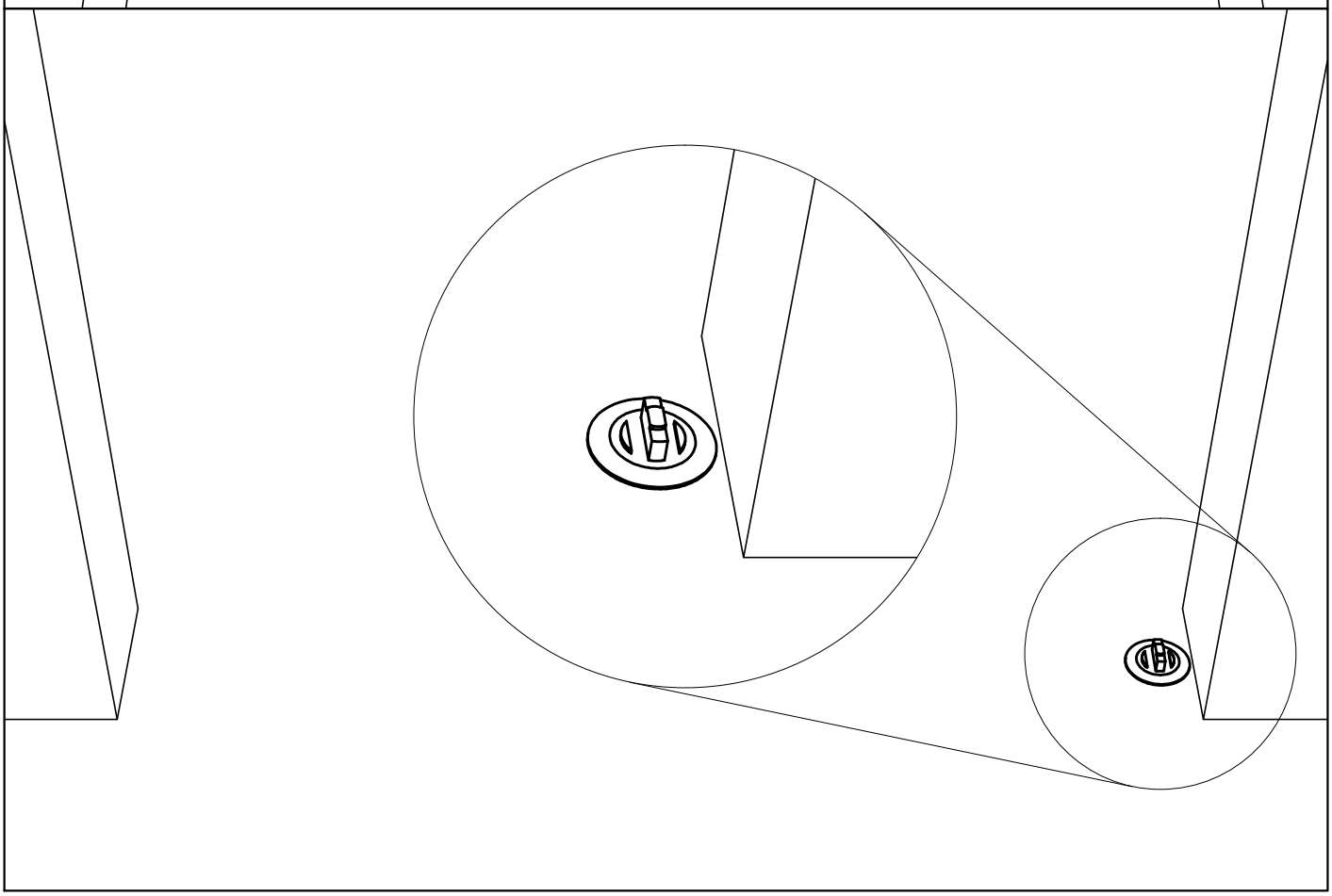

D2.06	ZENITH D2 - RIMUOVERE IL PERNO SUPERIORE E FISSARE A TERRA L'ACCESSORIO INDICATO (v. istruzioni installazione anta)

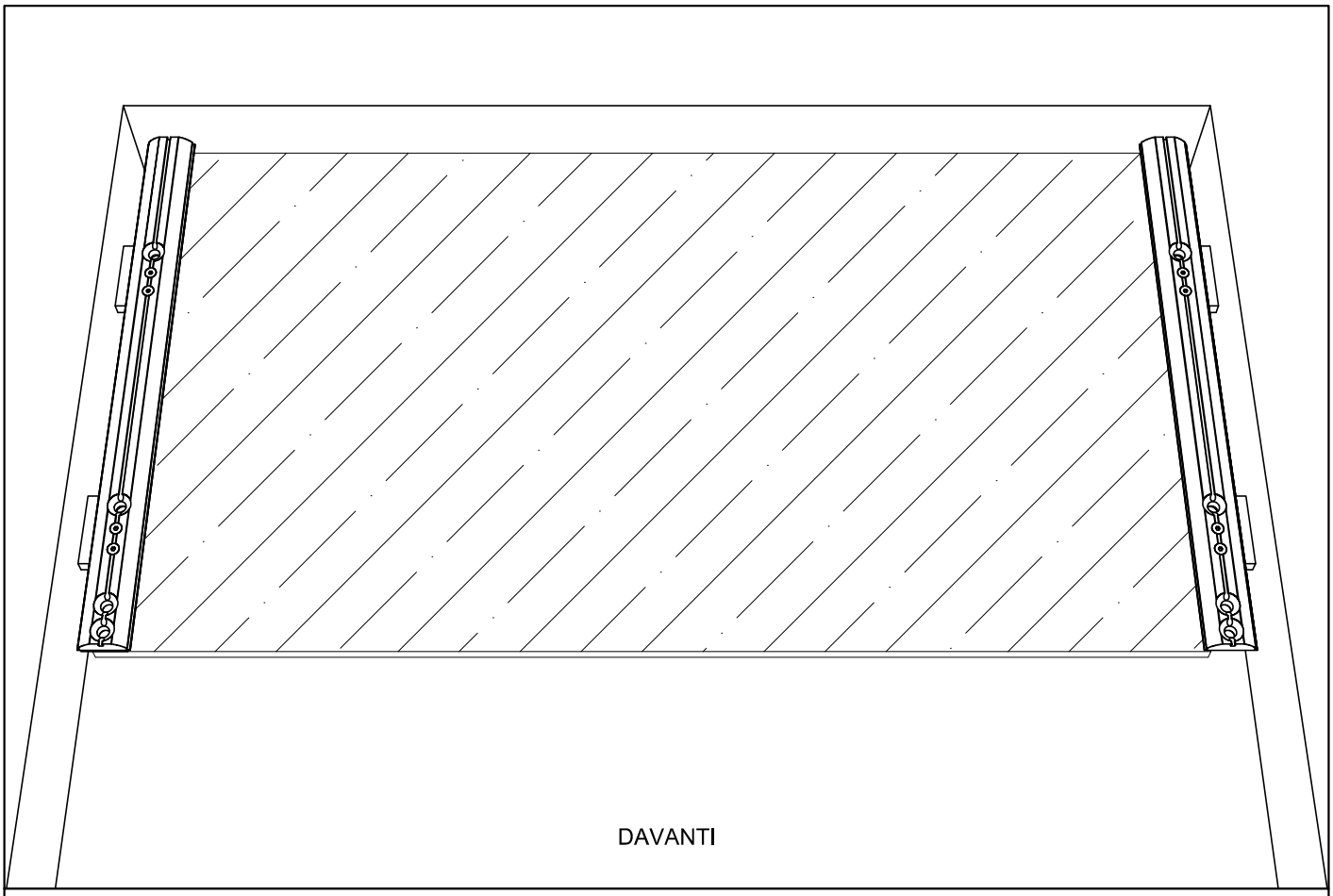

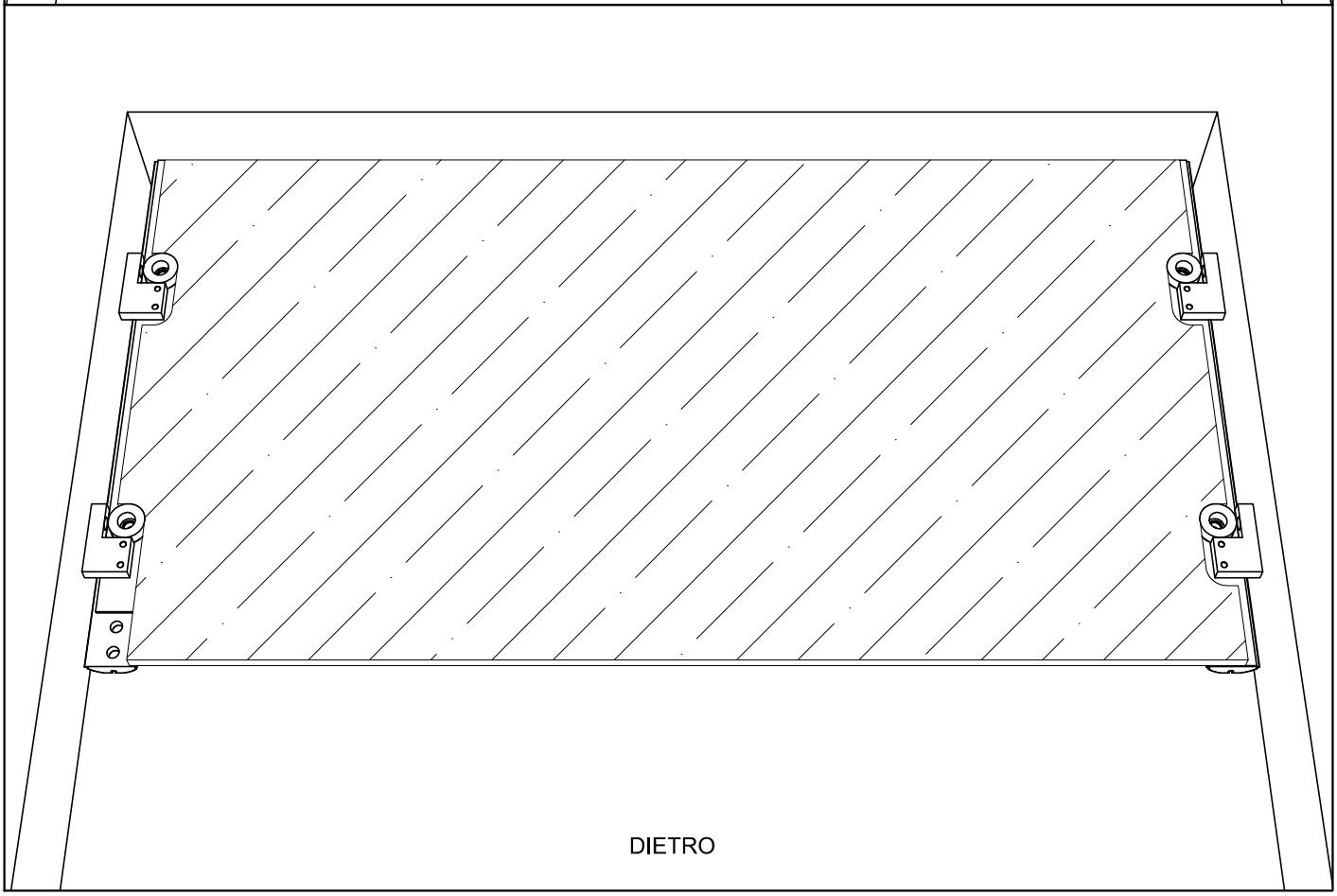

D2.07	ZENITH D2 - POSARE IL SOPRALUCE

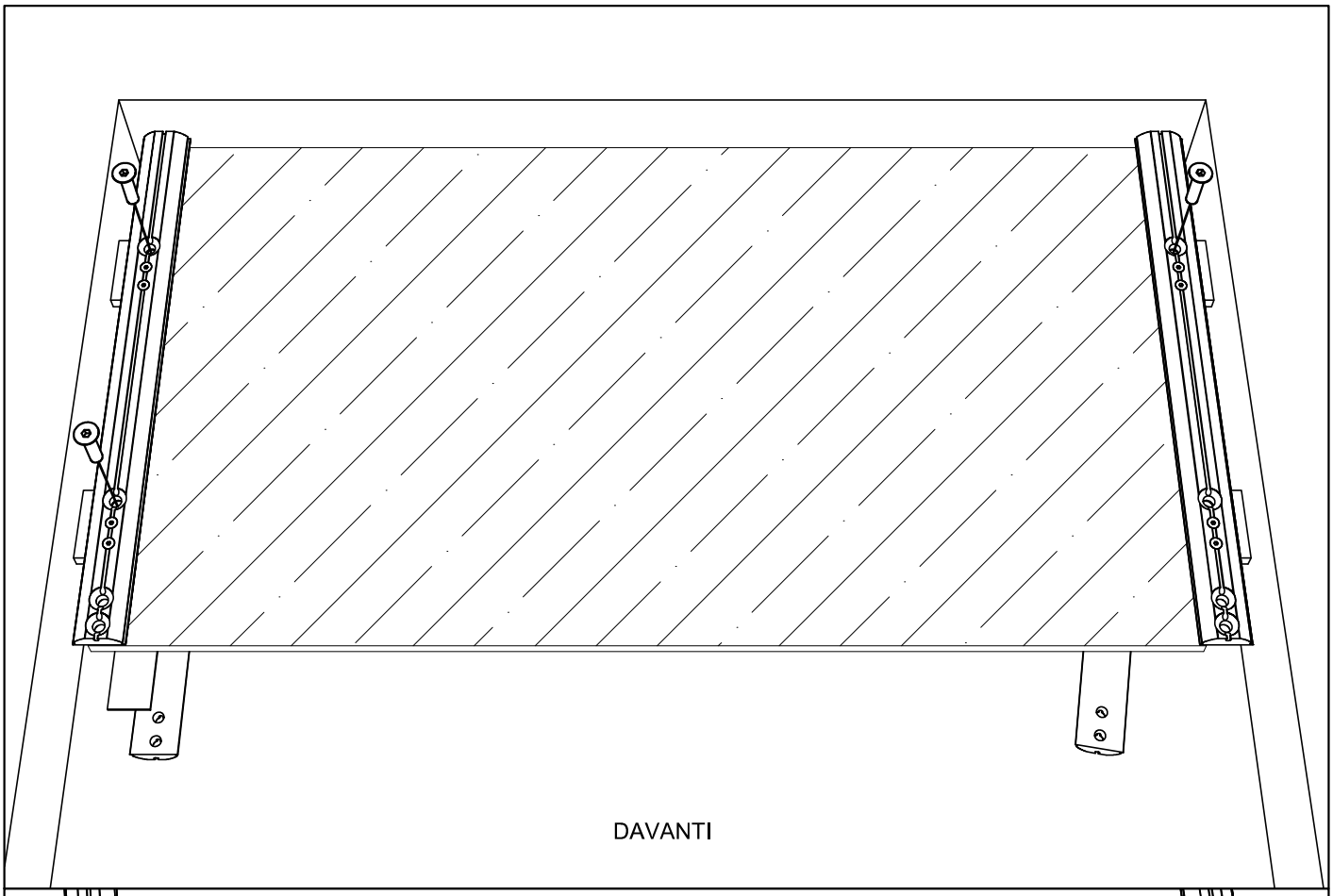

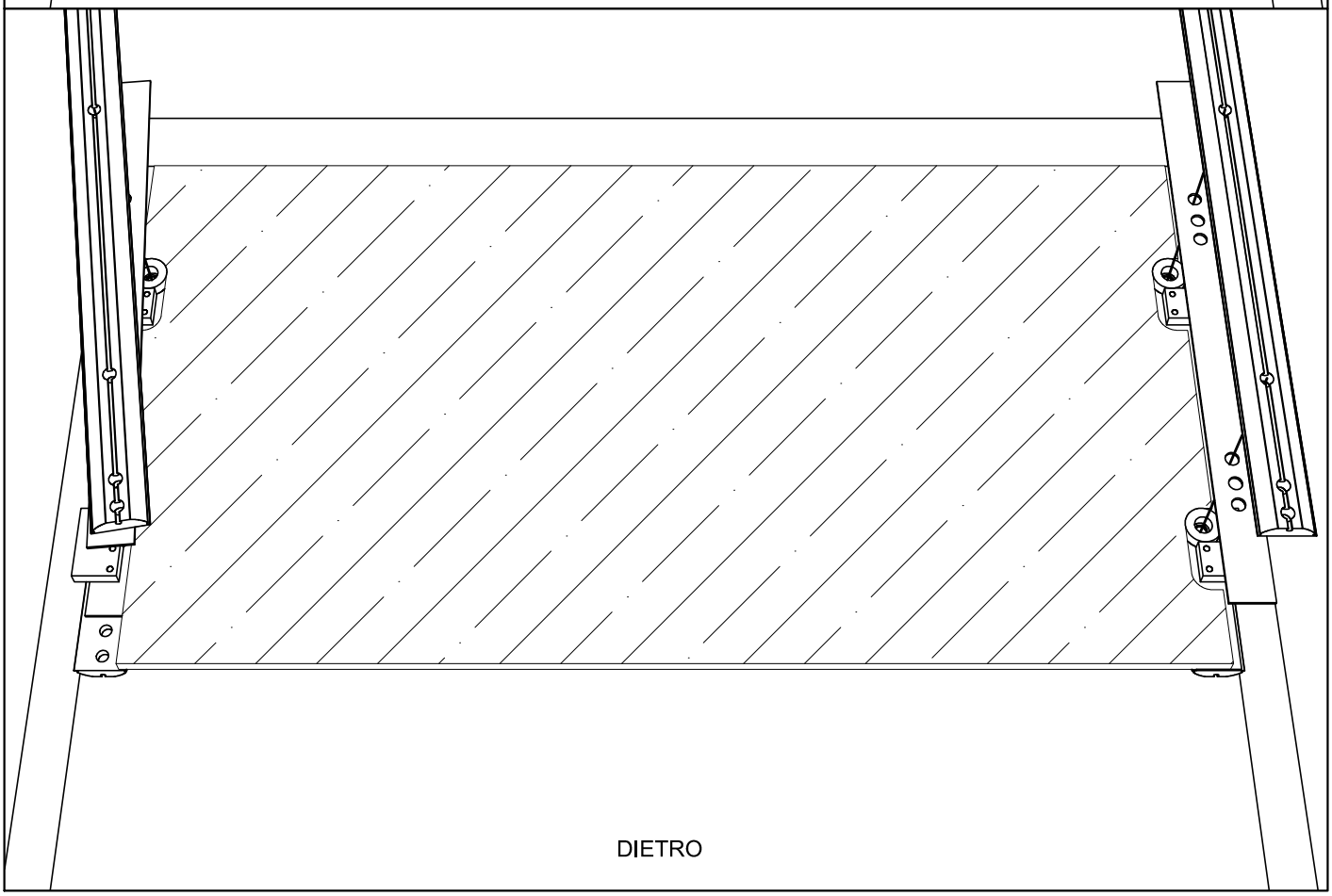

D2.08	ZENITH D2 - MONTARE IL FERMAVETRO DI SINISTRA E LASCIARE QUELLO DI DESTRA LIBERO DI RUOTARE

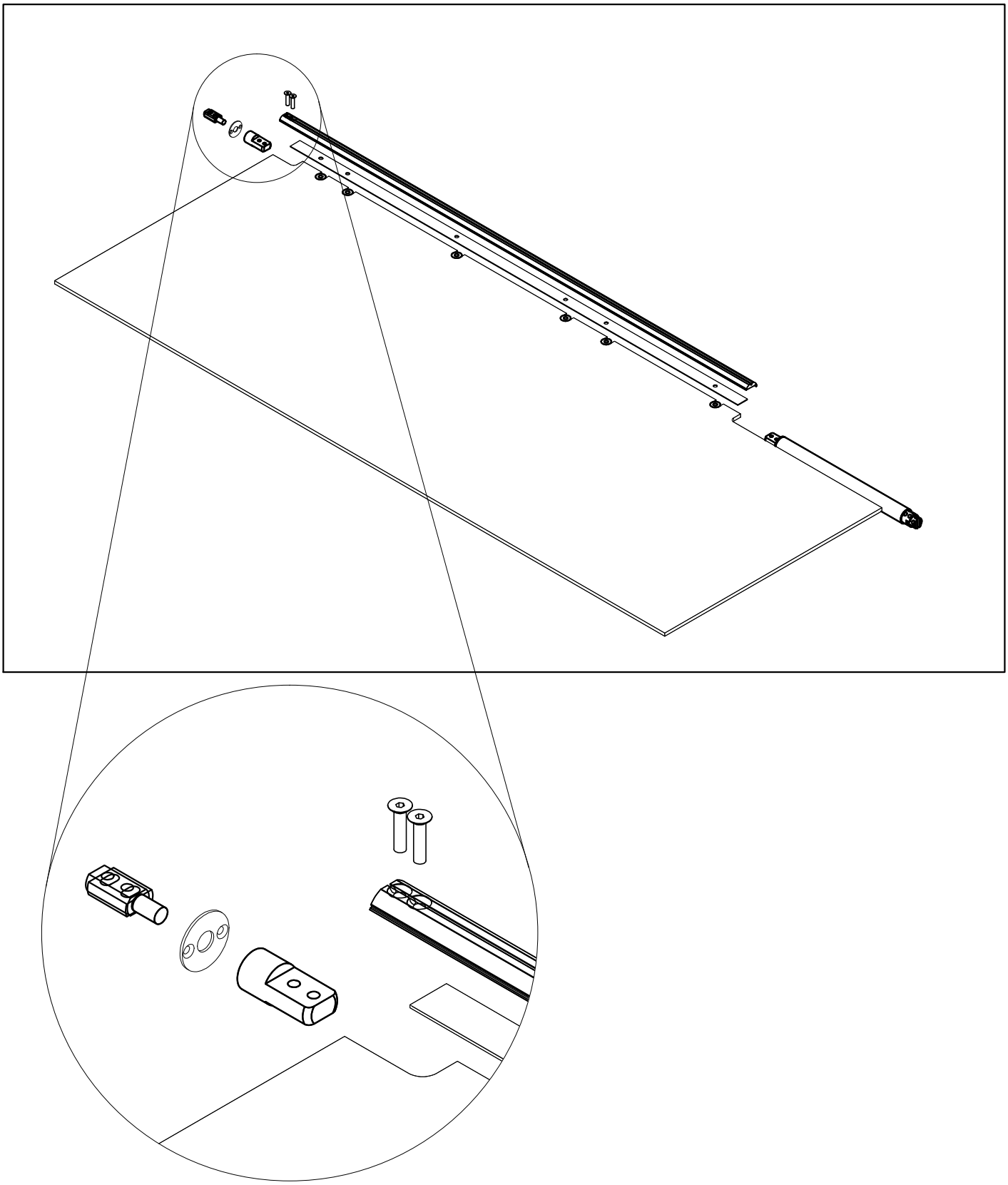

D2.09	ZENITH D2 - MONTARE CHIUDIPORTA, PRESSORI E ACCESSORI SULL'ANTA IN VETRO COME INDICATO

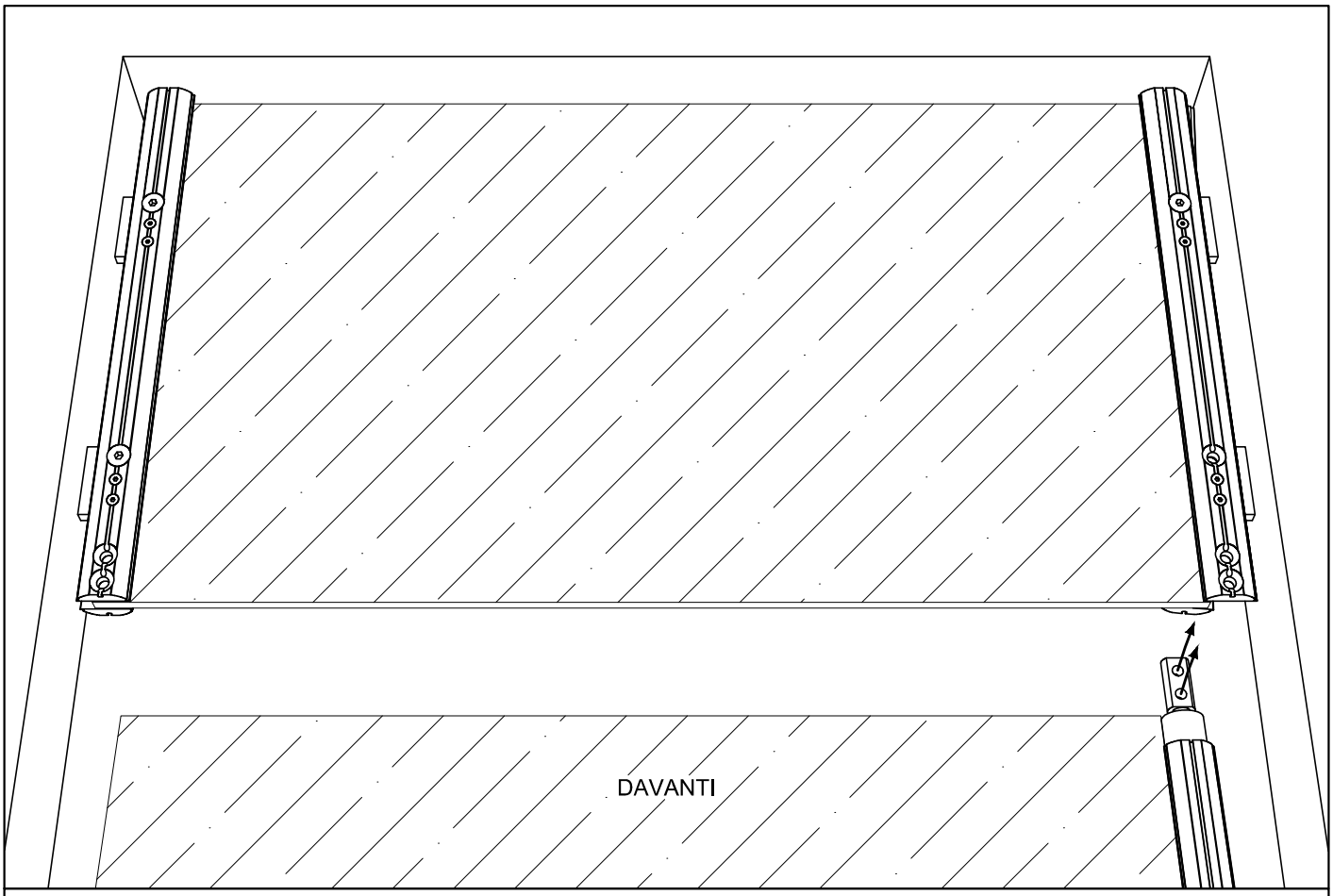

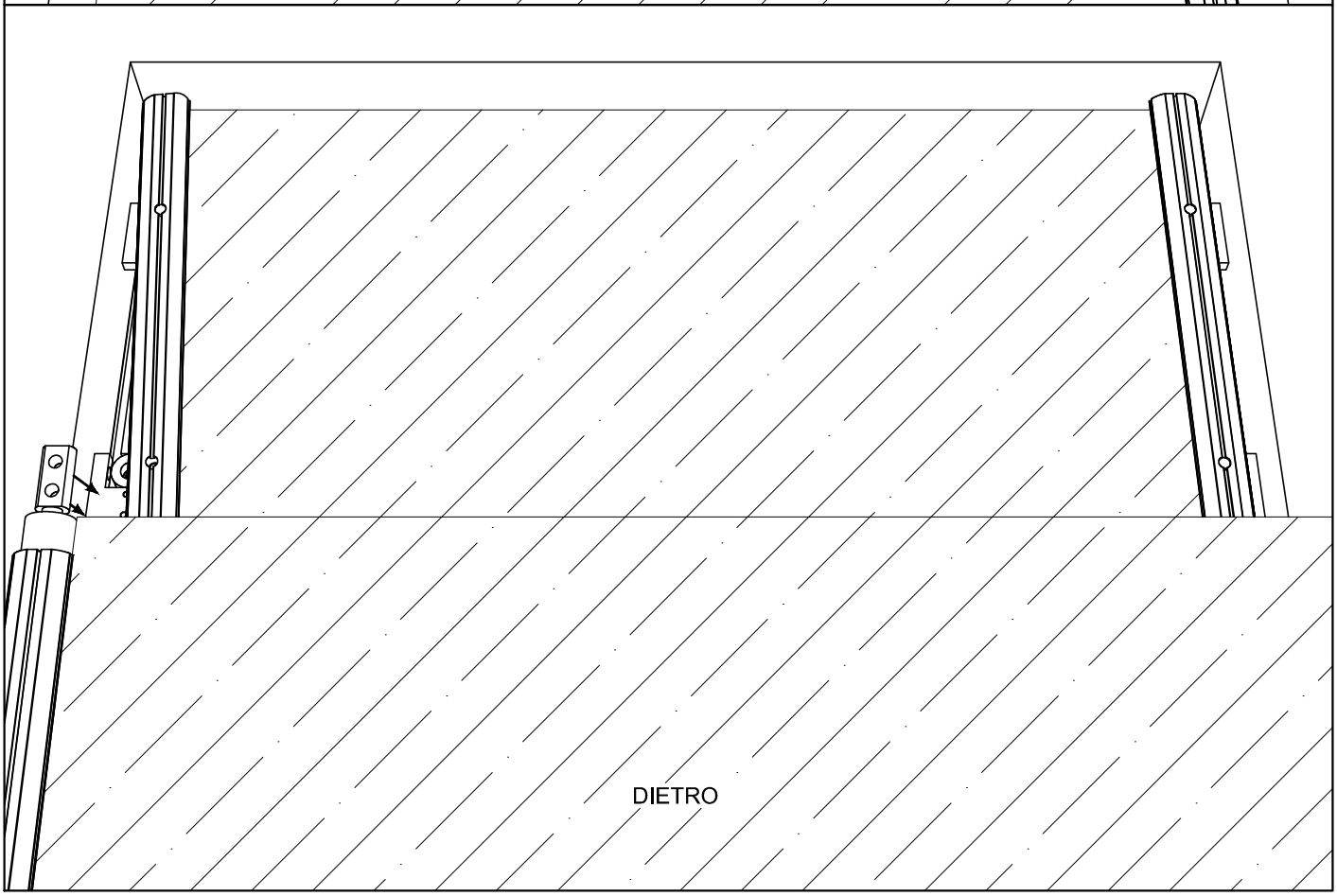

D2.10	ZENITH D2 - POSARE L'ANTA

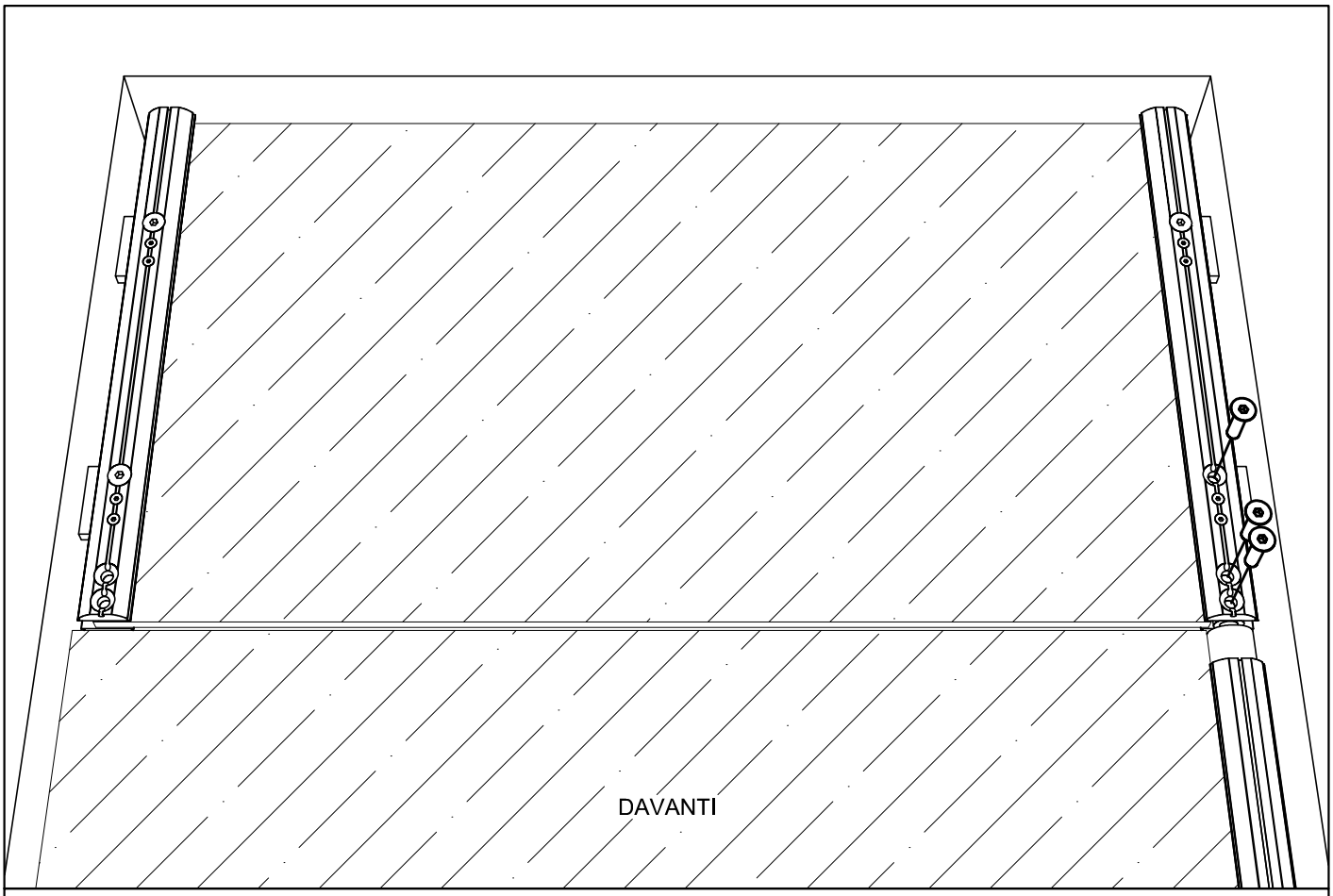

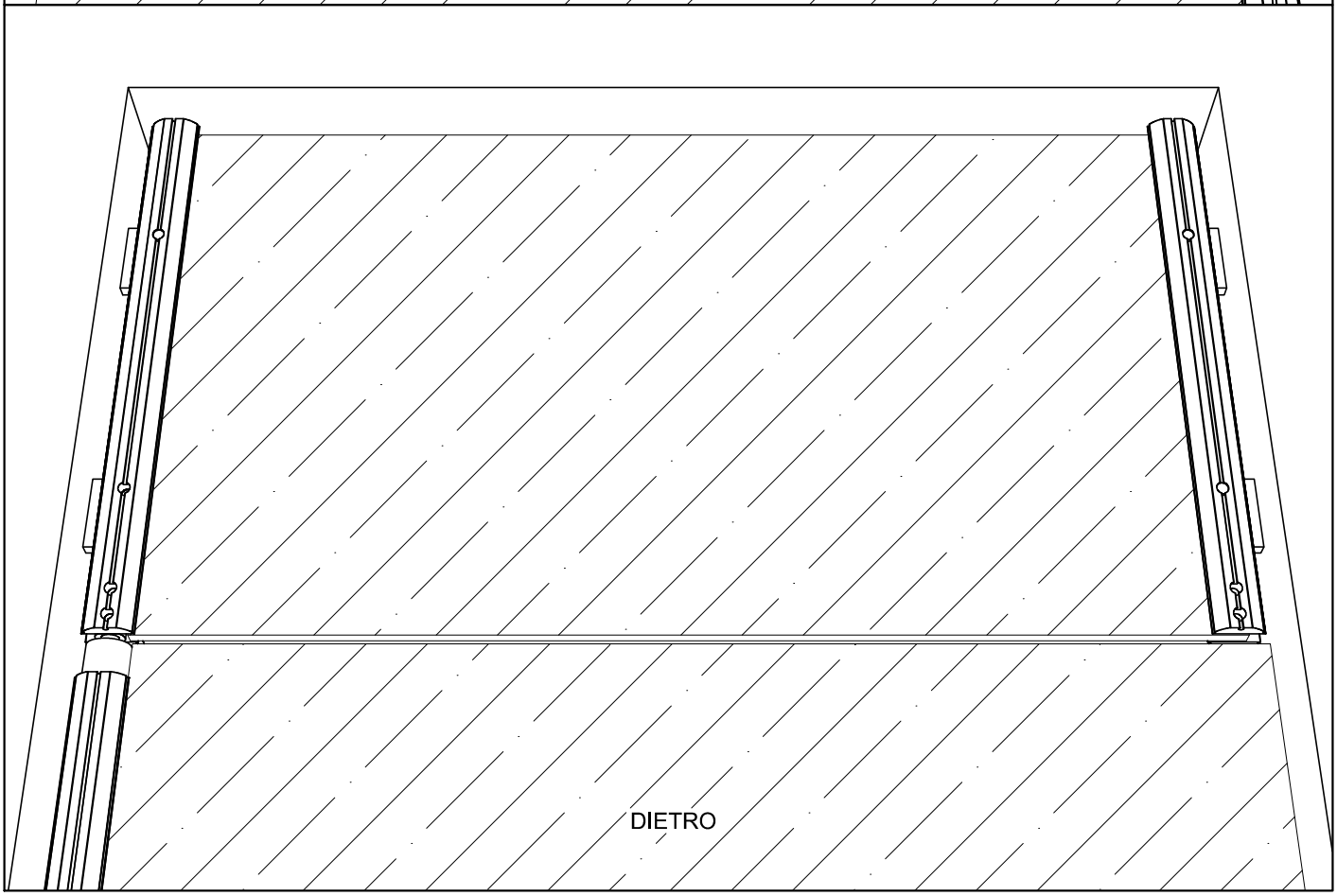

D2.11	ZENITH D2 - CHIUDERE IL FERMAVETRO DI DESTRA

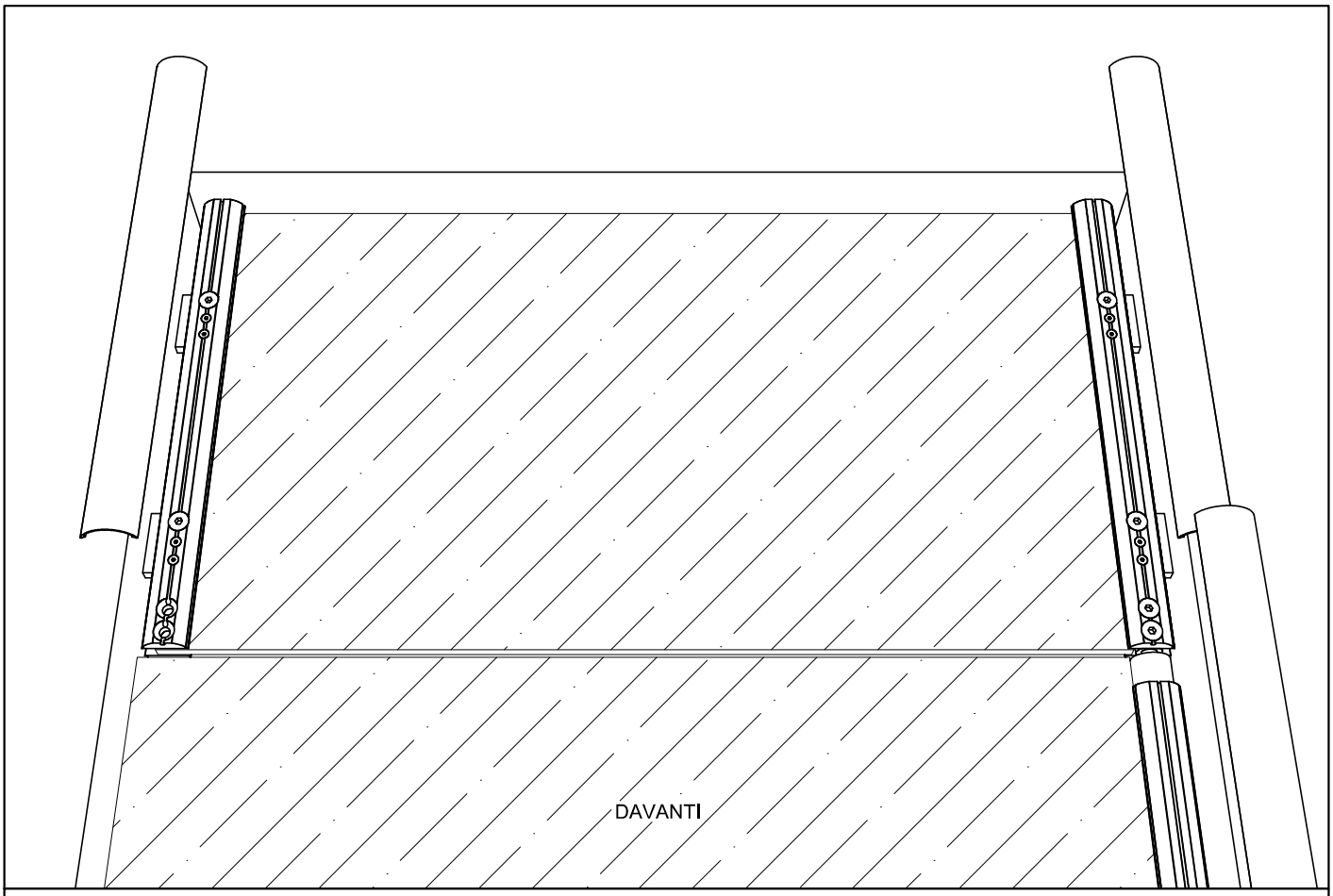

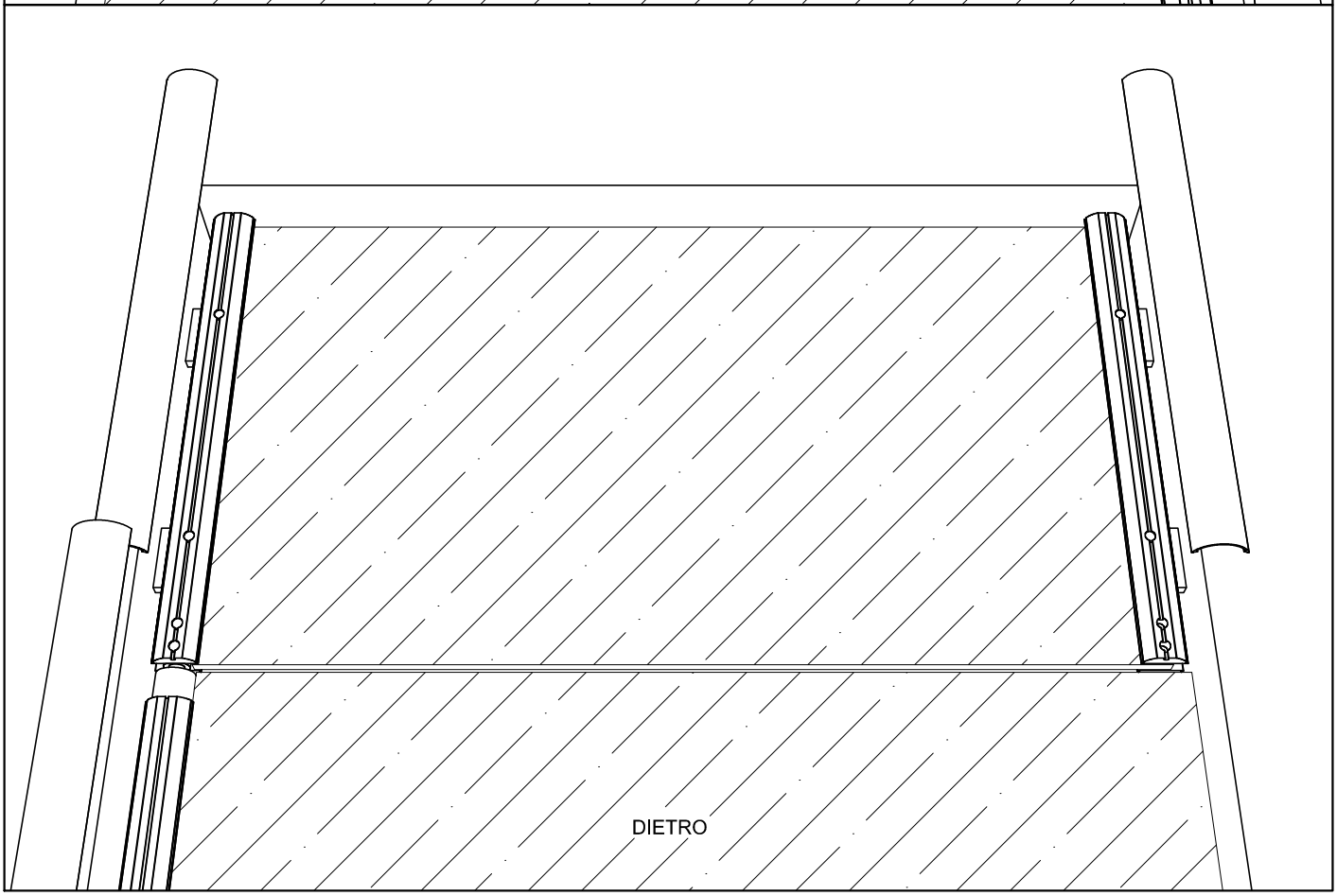

D2.12	ZENITH D2 - MONTARE LE COPERTINE

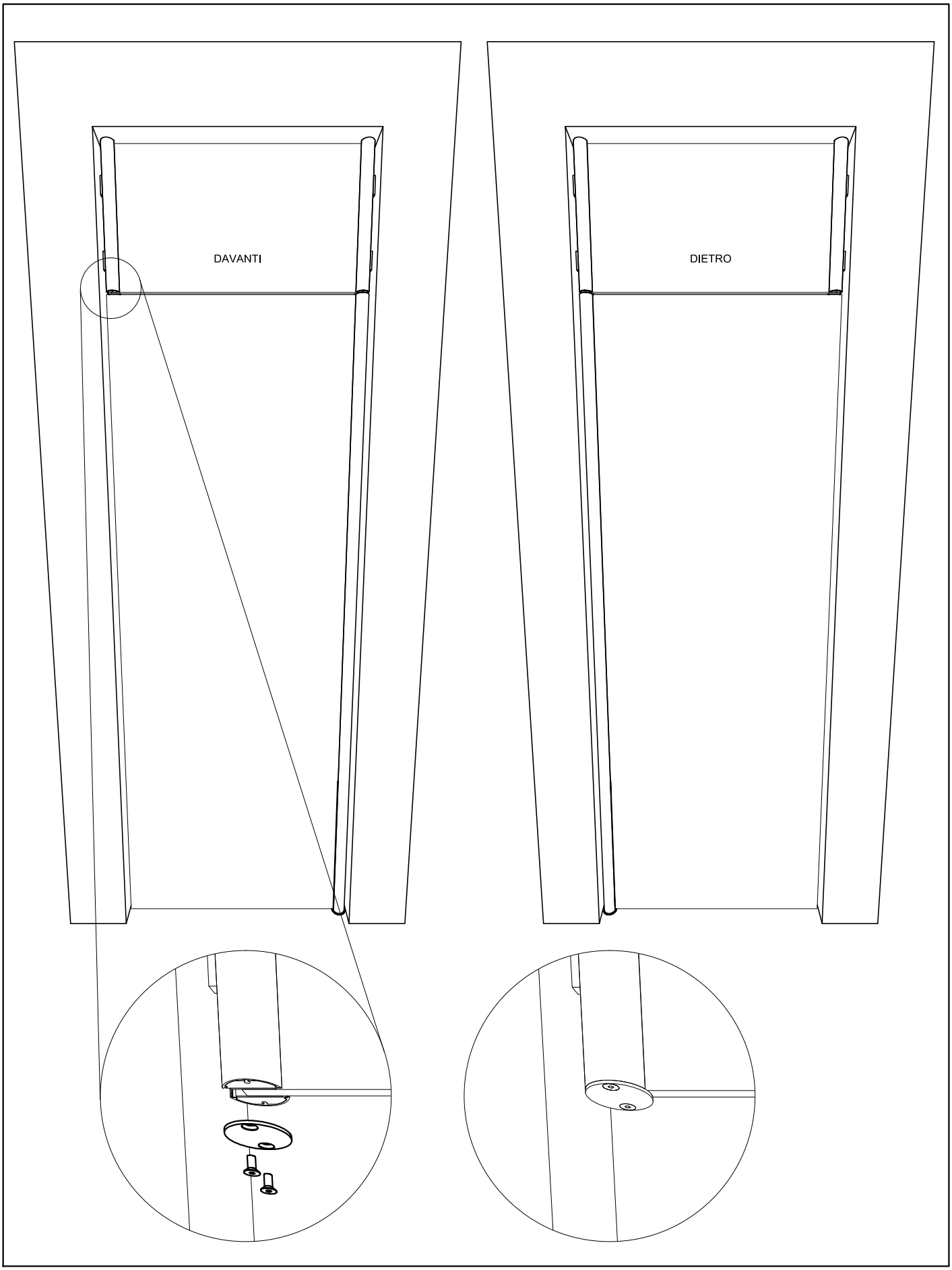

D2.13	ZENITH D2 - PORTA AD ANTA CON SOPRALUCE